UP1123

• SINGLE INPUT 120W AMPLIFIER
• AMPLIFICATORE 120W CON INGRESSO UNIVERSALE

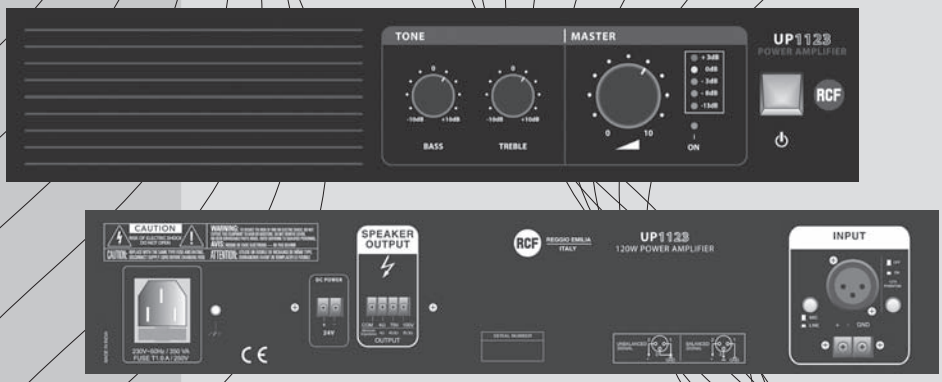

• INSTALLATION AND OPERATION MANUAL
• MANUALE D'INSTALLAZIONE E D'USO

IMPORTANTE Prima di collegare ed utilizzare questo prodotto, leggere attentamente le istruzioni contenute in questo manuale, il quale è da conservare per riferimenti futuri. Il presente manuale costituisce parte integrante del prodotto e deve accompagnare quest'ultimo anche nei passaggi di proprietà, per permettere al nuovo proprietario di conoscere le modalità d'installazione e d'utilizzo e le avvertenze per la sicurezza.
L'installazione e l'utilizzo errati del prodotto esimono la RCF S.p.A. da ogni responsabilità.

ATTENZIONE: Per prevenire i rischi di fiamme o scosse elettriche, non esporre mai questo prodotto alla pioggia o all'umidità (salvo il caso in cui sia stato espressamente progettato e costruito per l'uso all'aperto).

AVVERTENZE PER LA SICUREZZA

1. Tutte le avvertenze, in particolare quelle relative alla sicurezza, **devono essere lette con particolare attenzione**, in quanto contengono importanti informazioni.

2.1 ALIMENTAZIONE DIRETTA DA RETE

a) La tensione di alimentazione dell'apparecchio ha un valore sufficientemente alto da costituire un rischio di folgorazione per le persone: **non procedere mai all'installazione o connessione dell'apparecchio con l'alimentazione inserita.**

b) Prima di alimentare questo prodotto, assicurarsi che tutte le connessioni siano corrette e che **la tensione della vostra rete di alimentazione corrisponda quella di targa dell'apparecchio**, in caso contrario rivolgetevi ad un **rivenditore RCF.**

c) Le parti metalliche dell'apparecchio sono collegate a terra tramite il cavo di alimentazione. Nel caso la presa di corrente utilizzata per l'alimentazione non fornisca il collegamento con la terra, **contattare un elettricista qualificato**, che provvederà a connettere a terra l'apparecchio tramite l'apposito morsetto.

d) Accertarsi che il cavo di alimentazione dell'apparecchio non possa essere calpestato o schiacciato da oggetti, al fine di salvaguardarne la perfetta integrità.

e) Per evitare il rischio di shock elettrici, non aprire mai l'apparecchio: all'interno non vi sono parti che possono essere utilizzate dall'utente.

2.2 ALIMENTAZIONE TRAMITE ALIMENTATORE ESTERNO

a) Alimentare il prodotto utilizzando solo l'alimentatore dedicato; verificare che **la tensione della vostra rete corrisponda quella di targa dell'alimentatore e che il valore ed il tipo** (continua o alternata) **di tensione d'uscita dello stesso corrisponda a quella d'ingresso del prodotto,** in caso contrario rivolgersi ad un **rivenditore RCF;** verificare inoltre che l'alimentatore non sia stato danneggiato da eventuali urti o sovraccarichi.

b) La tensione di rete, alla quale è connesso l'alimentatore, ha un valore sufficientemente alto da costituire un rischio di folgorazione per le persone: prestare attenzione durante la connessione alla rete (es. non effettuarla con le mani bagnate) e non aprire mai l'alimentatore.

c) Accertarsi che il cavo dell'alimentatore non sia o possa essere schiacciato da altri oggetti (prestando particolare attenzione alla parte del cavo vicino alla spina ed al punto dove questo esce dall'alimentatore).

3. Impedire che oggetti o liquidi entrino all'interno del prodotto, perché potrebbero causare un corto circuito.

4. Non eseguire sul prodotto interventi / modifiche / riparazioni se non quelle espressamente descritte sul manuale istruzioni.
Contattare centri di assistenza autorizzati o personale altamente qualificato quando:

- l'apparecchio non funziona (o funziona in modo anomalo);
- il cavo di alimentazione ha subito gravi danni;
- oggetti o liquidi sono entrati nell'apparecchio;
- l'apparecchio ha subito forti urti.

5. Qualora questo prodotto non sia utilizzato per lunghi periodi, togliere la tensione dal cavo di alimentazione (o scollegare l'alimentatore esterno).

6. Nel caso che dal prodotto provengano odori anomali o fumo, **spegnerlo immediatamente e togliere la tensione dal cavo di alimentazione (o scollegare l'alimentatore esterno).**

7. Non collegare a questo prodotto altri apparecchi e accessori non previsti.
Quando è prevista l'installazione sospesa, utilizzare solamente gli appositi punti di ancoraggio e non cercare di appendere questo prodotto tramite elementi non idonei o previsti allo scopo.
Verificare inoltre l'idoneità del supporto (parete, soffitto, struttura ecc., al quale è ancorato il prodotto) e dei componenti utilizzati per il fissaggio (tasselli, viti, staffe non fornite da RCF ecc.) che devono garantire la sicurezza dell'impianto / installazione nel tempo, anche considerando, ad esempio, vibrazioni meccaniche normalmente generate da un trasduttore.
Per evitare il pericolo di cadute, non sovrapporre fra loro più unità di questo prodotto, quando questa possibilità non è espressamente contemplata dal manuale istruzioni.

8. La RCF S.p.A. raccomanda vivamente che l'installazione di questo prodotto sia eseguita solamente da installatori professionali qualificati (oppure da ditte specializzate) in grado di farla correttamente e certificarla in accordo con le normative vigenti.
Tutto il sistema audio dovrà essere in conformità con le norme e le leggi vigenti in materia di impianti elettrici.

9. Sostegni e Carrelli
Se previsto, il prodotto va utilizzato solo su carrelli o sostegni consigliati dal produttore. L'insieme apparecchio-sostegno / carrello va mosso con estrema cura. Arresti improvvisi, spinte eccessive e superfici irregolari o inclinate possono provocare il ribaltamento dell'assieme.

10. Vi sono numerosi fattori meccanici ed elettrici da considerare quando si installa un sistema audio professionale (oltre a quelli prettamente acustici, come la pressione sonora, gli angoli di copertura, la risposta in frequenza, ecc.).

11. Perdita dell'udito
L'esposizione ad elevati livelli sonori può provocare la perdita permanente dell'udito. Il livello di pressione acustica pericolosa per l'udito varia sensibilmente da persona a persona e dipende dalla durata dell'esposizione. Per evitare un'esposizione potenzialmente pericolosa ad elevati livelli di pressione acustica, è necessario che chiunque sia sottoposto a tali livelli utilizzi delle adeguate protezioni; quando si fa funzionare un trasduttore in grado di produrre elevati livelli sonori è necessario indossare dei tappi per orecchie o delle cuffie protettive.
Consultare i dati tecnici contenuti nel manuale istruzioni per conoscere la massima pressione sonora che il diffusore acustico è in grado di produrre.

NOTE IMPORTANTI

Per evitare fenomeni di rumorosità indotta sui cavi che trasportano segnali dai microfoni o di linea (per esempio 0dB), usare solo cavi schermati ed evitare di posarli nelle vicinanze di:
- apparecchiature che producono campi elettromagnetici di forte intensità (per esempio trasformatori di grande di potenza);
- cavi di rete;
- linee che alimentano altoparlanti.

PRECAUZIONI D'USO
- Non ostruire le griglie di ventilazione dell'unità. Collocare il prodotto lontano da fonti di calore e garantire la circolazione dell'aria in corrispondenza delle griglie di aerazione.
- Non sovraccaricare questo prodotto per lunghi periodi.
- Non forzare mai gli organi di comando (tasti, manopole ecc.).
- Non usare solventi, alcool, benzina o altre sostanze volatili per la pulitura delle parti esterne dell'unità.

RCF S.p.A. Vi ringrazia per l'acquisto di questo prodotto, realizzato in modo da garantirne l'affidabilità e prestazioni elevate.

DISIMBALLO ED INSTALLAZIONE

Si consiglia di dedicare alcuni minuti di tempo alla lettura di questo manuale per assicurare la corretta installazione del prodotto e conoscerne le caratteristiche.
Procedere con attenzione al disimballo e non gettare il cartone ed altri materiali d'imballo che possono essere necessari nel caso si debba spostare l'apparecchio o restituirlo per un intervento di assistenza.
Al fine di impedire danni precoci all'impianto e assicurarsi anni di uso ad alti livelli di qualità, non posizionare mai questo prodotto vicino a radiatori, davanti a sfiati di riscaldamento né in locali eccessivamente umidi o polverosi.
Collegare i componenti come illustrato nelle pagine seguenti.

DESCRIZIONE

L'amplificatore UP 1123 è espressamente studiato per la diffusione di annunci e/o programmi musicali in tutti gli impianti di sonorizzazione ad indirizzo pubblico, ad esempio per ristoranti, boutiques, supermercati, hotel, uffici, grandi magazzini e sistemi industriali. Inoltre l'UP 1123 può essere utilizzato come amplificatore di potenza nelle situazioni in cui occorre estendere le linee di diffusori, anche in impianti esistenti.

CARATTERISTICHE PRINCIPALI:

- 1 ingresso audio bilanciato, con connettore XLR o terminali a vite, sensibilità selezionabile "microfono / linea", alimentazione "Phantom" (21 V cc) escludibile;
- uscite per diffusori ad impedenza costante (4 Ω) ed a tensione costante (70-100 V).
- alimentazione in corrente alternata;
- alimentazione in corrente continua (24 V cc);
- 2 controlli toni (bassi e alti);
- 1 controllo generale del livello d'uscita ("MASTER");
- indicazione del livello d'uscita tramite 5 LED.

CONNESSIONE DELL'INGRESSO AUDIO

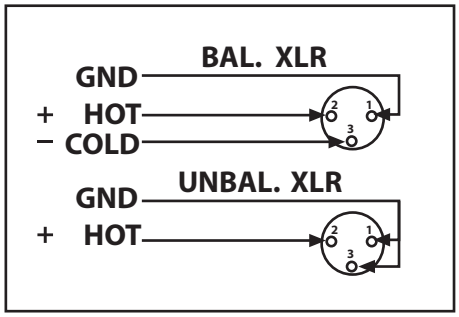

CONNETTORE XLR

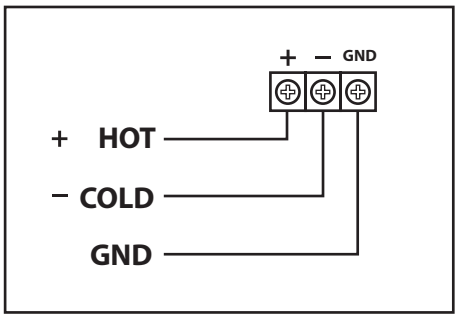

MORSETTI A VITE

CONNESSIONE DELLE USCITE DI POTENZA

USCITE A TENSIONE COSTANTE 70 / 100 V (ALTA IMPEDENZA)

- **Ogni diffusore deve avere un trasformatore di linea con tensione d'ingresso uguale a quella della linea (70 / 100 V);**
- **la somma delle potenze di tutti i diffusori collegati non deve essere superiore a quella massima erogabile dall'amplificatore.**

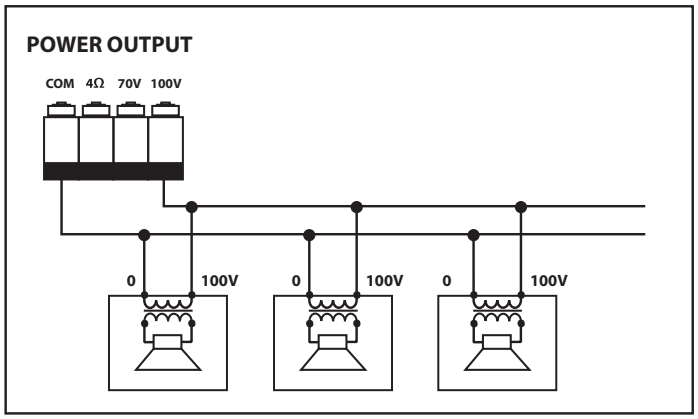

LINEA 100 V

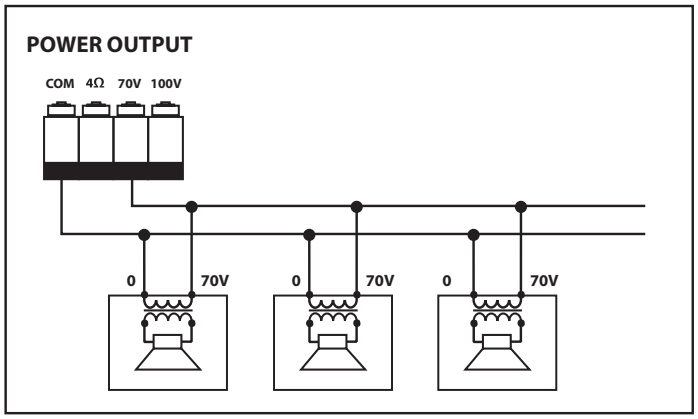

LINEA 70 V

USCITA BASSA IMPEDENZA (4 Ω)

- **L'impedenza totale dei diffusori non deve essere inferiore a 4 Ω;** nota: un'impedenza complessiva uguale a 4 Ω permette la massima erogazione di potenza dell'amplificatore; un'impedenza superiore comporta una riduzione della potenza erogata (es. 8 Ω: circa ½ potenza; 16 Ω: circa ¼ potenza); un'impedenza inferiore a 4 Ohm sovraccarica l'amplificatore
- **la somma delle potenze dei diffusori deve essere adeguata alla potenza massima erogabile dall'amplificatore** (120 W con impedenza totale 4 Ω);
- **la lunghezza delle linee diffusori deve essere ridotta al minimo** (una lunga distanza può richiedere l'uso di cavi con sezioni elevate).
- **Non utilizzare contemporaneamente il collegamento a bassa impedenza (4 Ω) e quello ad alta impedenza (70V o 100V); fare ciò sovraccarica l'amplificatore.**

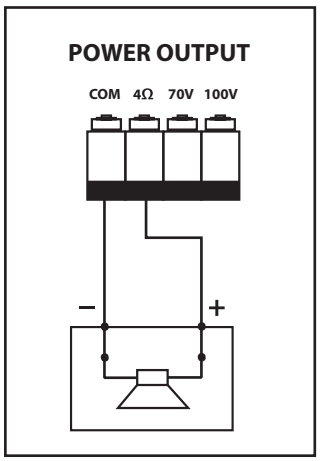

PANNELLO FRONTALE

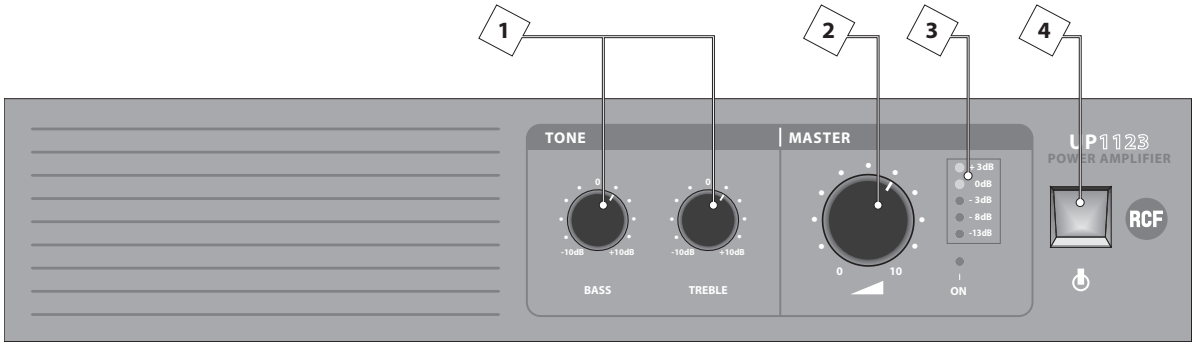

1) Controlli di tono: "BASS" (100 Hz ± 10 dB); "TREBLE" (10 kHz ± 10 dB).
Nell'utilizzo dell'amplificatore collegato a diffusori a tromba privi del condensatore di protezione, si raccomanda di attenuare sensibilmente soprattutto le basse frequenze (controllo –BASS), in modo tale da limitare l'escursione e la dissipazione termica del trasduttore.

2) Controllo / volume generale del livello d'uscita.

3) Visualizzazione del livello d'uscita (5 LED) e dell'accensione (LED ON). L'erogazione della potenza nominale dell'amplificatore è indicata dall'accensione saltuaria del LED relativo al livello massimo.

4) Interruttore per l'accensione dell'apparecchio.

PANNELLO POSTERIORE

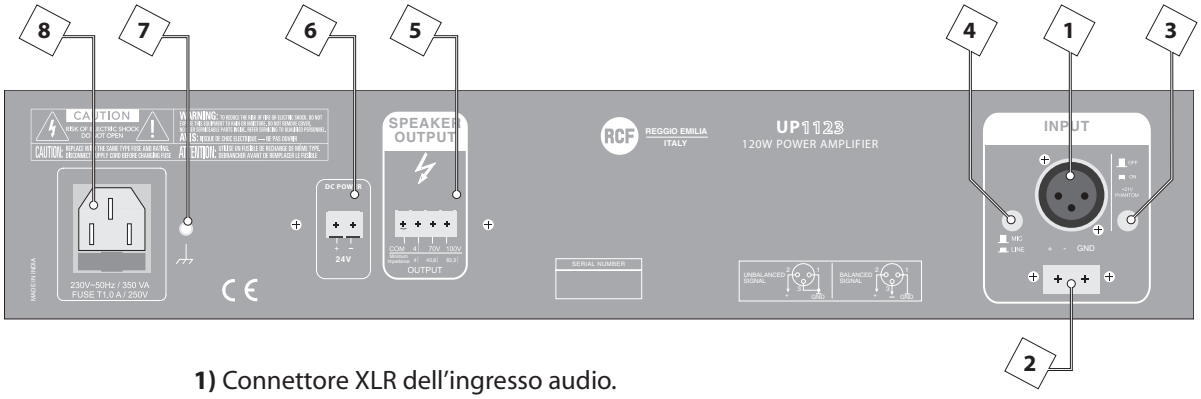

1) Connettore XLR dell'ingresso audio.

2) Terminali a vite dell'ingresso audio.

3) Interruttore alimentazione "Phantom" (+21 V cc) dell'ingresso audio (necessaria, ad esempio, per l'utilizzo di un microfono elettrete o a condensatore). Quando premuto, il pulsante abilita l'alimentazione Phantom.

4) Commutatore sensibilità mic. / linea dell'ingresso audio. Se rilasciato, il pulsante predispone l'ingresso per il collegamento (ad elevata sensibilità) di un microfono; se premuto, l'ingresso è predisposto per l'utilizzo di segnali ad alto livello (es. lettori CD / cassette, sint. radio, ecc..).

5) Uscite di potenza per i diffusori (a tensione costante 100 / 70 V; a bassa impedenza 4 Ω).

6) Ingresso alimentazione in corrente continua con tensione 24 V. L'amplificatore non incorpora funzioni di carica e/o mantenimento in carica delle batterie connesse.

7) Morsetto per la messa a terra dell'apparecchio.

8) Connettore per l'alimentazione principale con fusibile (nota: il tipo di fusibile da utilizzarsi è specificato sul pannello posteriore).

DATI TECNICI

MODELLO UP 1123

Potenza nominale: 120 W

Uscite diffusori: 100V (83,33 Ω), 70 V (40,9 Ω), 4 Ω

Sensibilità ingresso (MIC / LINE):
• MIC 1,5 mV (-54 dBu), bilanciato
• LINE 300 mV (-8 dBu), bilanciato

Impedenza ingresso:
• MIC 2,4 kΩ
• LINEA 10 kΩ

Connettori ingresso: XLR, morsetti a vite

Risposta in frequenza: 50 Hz ÷ 15 kHz (± 3dB)

Distorsione: THD + N ≤ 2% @ 1KHz (alla potenza nominale)

Rapporto segnale / rumore:
• MIC ≥60 dB
• LINE ≥75 dB

Controlli toni:
• BASS 100 Hz ±10 dB
• TREBLE 10 kHz ±10 dB

Protezioni: corto-circuito, termica, fusibile AC / DC

Tensione alimentazione "Phantom" ingresso: 21 V

Tensione alimentazione da rete (c.a.): 230 - 115 V (50-60 Hz)
(vedere l'indicazione sul pannello posteriore)

Potenza / Assorbimento in corrente alternata: 350 VA

Tensione alimentazione in corrente continua: 24 V

Corrente / Assorbimento in corrente continua: 8 A

Dimensioni: 482 mm (l) x 88 mm (a) x 260 mm (p) (2 unità rack 19")

Peso: 10 kg

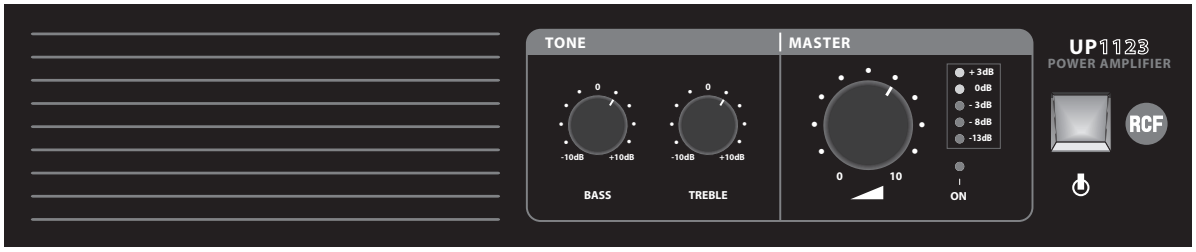
TONE
MASTER
UP1123
POWER AMPLIFIER
RCF
0
-10dB
+10dB
BASS
TREBLE
+ 3dB
0dB
- 3dB
- 8dB
-13dB
0
10
ON

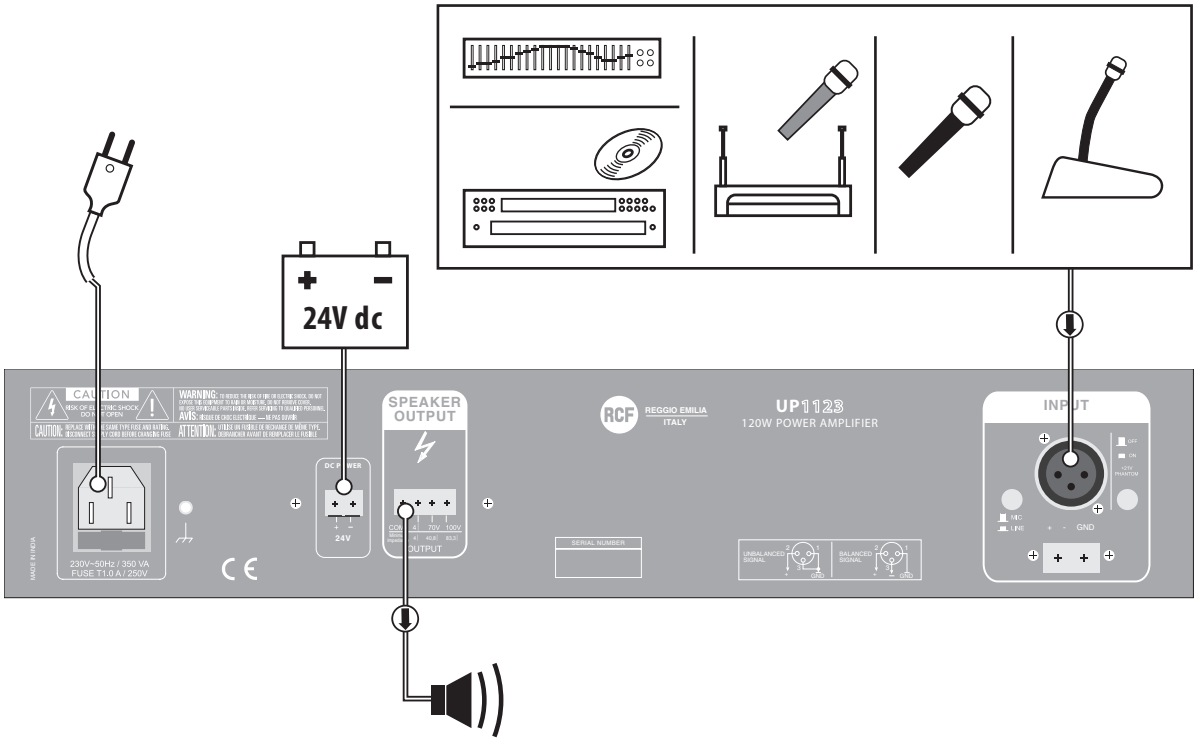
24V dc
CAUTION
WARNING:
AVIS:
ATTENTION:
230V~50Hz / 350 VA
FUSE T1,0 A / 250V
DC POWER
24V
SPEAKER
OUTPUT
RCF
REGGIO EMILIA
ITALY
UP1123
120W POWER AMPLIFIER
SERIAL NUMBER
UNBALANCED SIGNAL
BALANCED SIGNAL
INPUT
OFF
ON
+15V PHANTOM
MIC
LINE
GND

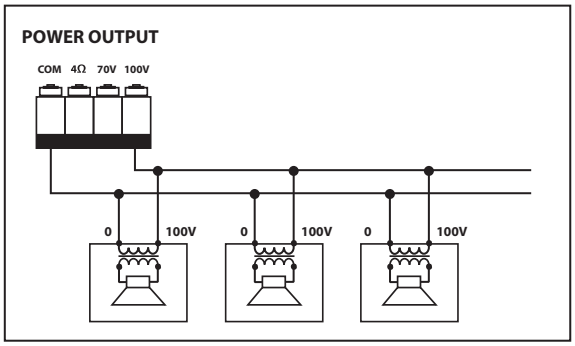
POWER OUTPUT
COM 4Ω 70V 100V
0
100V
0
100V
0
100V

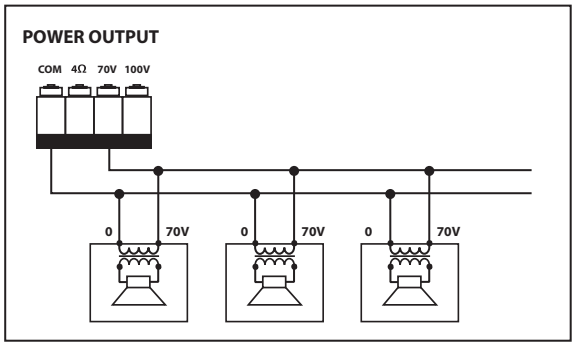
POWER OUTPUT
COM 4Ω 70V 100V
0
70V
0
70V
0
70V

IMPORTANT NOTES

Before connecting and using this product, please read this instruction manual carefully and keep it on hand for future reference. The manual is to be considered an integral part of this product and must accompany it when it changes ownership as a reference for correct installation and use as well as for the safety precautions.
RCF S.p.A. will not assume any responsibility for the incorrect installation and / or use of this product.
WARNING: To prevent the risk of fire or electric shock, never expose this product to rain or humidity (except in case it has been expressly designed and made for outdoor use).

SAFETY PRECAUTIONS

1. All the precautions, in particular the safety ones, **must be read with special attention**, as they provide important information.

2.1 POWER SUPPLY FROM MAINS (direct connection)

- **a)** The mains voltage is sufficiently high to involve a risk of electrocution; therefore, **never install or connect this product with the power supply switched on.**
- **b)** Before powering up, make sure that all the connections have been made correctly and the voltage of your mains **corresponds to the voltage shown on the rating plate on the unit,** if not, please contact your **RCF dealer**.
- **c)** The metallic parts of the unit are earthed by means of the power cable. In the event that the current outlet used for power does not provide the earth connection, **contact a qualified electrician** to earth this product by using the dedicated terminal.
- **d)** Protect the power cable from damage; make sure it is positioned in a way that it cannot be stepped on or crushed by objects.
- **e)** To prevent the risk of electric shock, **never open the product:** there are no parts inside that the user needs to access.

2.2 POWER SUPPLY BY MEANS OF AN EXTERNAL ADAPTER

- **a)** Use the dedicated adapter only; verify **the mains voltage corresponds to the voltage shown on the adapter rating plate and the adapter output voltage value and type** (direct / alternating) **corresponds to the product input voltage**, if not, please contact your **RCF dealer;** verify also that the adapter hasn't been damaged due to possible clashes / hits or overloads.
- **b)** The mains voltage, which the adapter is connected to, is sufficiently high to involve a risk of electrocution: pay attention during the connection (i.e. never do it with wet hands) and never open the adapter.
- **c)** Make sure that the adapter cable is not (or cannot be) stepped on or crushed by other objects (pay particular attention to the cable part near the plug and the point where it leads out from the adapter).

3. Make sure that no objects or liquids can get into this product, as this may cause a short circuit.

4. Never attempt to carry out any operations, modifications or repairs that are not expressly described in this manual.
Contact your authorized service centre or qualified personnel should any of the following occur:

- the product does not function (or functions in an anomalous way);
- the power supply cable has been damaged;
- objects or liquids have got into the unit;
- the product has been subject to a heavy impact.

5. If this product is not used for a long period, switch it off and disconnect the power cable.

6. If this product begins emitting any strange odours or smoke, **switch it off immediately and disconnect the power supply cable**.

7. Do not connect this product to any equipment or accessories not foreseen.
For suspended installation, only use the dedicated anchoring points and do not try to hang this product by using elements that are unsuitable or not specific for this purpose.
Also check the suitability of the support surface to which the product is anchored (wall, ceiling, structure, etc.), and the components used for attachment (screw anchors, screws, brackets not supplied by RCF etc.), which must guarantee the security of the system / installation over time, also considering, for example, the mechanical vibrations normally generated by transducers.
To prevent the risk of falling equipment, do not stack multiple units of this product unless this possibility is specified in the instruction manual.

8. RCF S.p.A. strongly recommends this product is only installed by professional qualified installers (or specialised firms) who can ensure correct installation and certify it according to the regulations in force.
The entire audio system must comply with the current standards and regulations regarding electrical systems.

9. Supports and trolleys
The equipment should be only used on trolleys or supports, where necessary, that are recommended by the manufacturer. The equipment / support / trolley assembly must be moved with extreme caution. Sudden stops, excessive pushing force and uneven floors may cause the assembly to overturn.

10. There are numerous mechanical and electrical factors to be considered when installing a professional audio system (in addition to those which are strictly acoustic, such as sound pressure, angles of coverage, frequency response, etc.).

11. Hearing loss
Exposure to high sound levels can cause permanent hearing loss. The acoustic pressure level that leads to hearing loss is different from person to person and depends on the duration of exposure. To prevent potentially dangerous exposure to high levels of acoustic pressure, anyone who is exposed to these levels should use adequate protection devices. When a transducer capable of producing high sound levels is being used, it is therefore necessary to wear ear plugs or protective earphones.
See the technical specifications in the instruction manual for the maximum sound pressure the loudspeaker is capable of producing.

IMPORTANT NOTES

To prevent the occurrence of noise on the cables that carry microphone signals or line signals (for example, 0 dB), only use screened cables and avoid running them in the vicinity of:
- equipment that produces high-intensity electromagnetic fields (for example, high power transformers);
- mains cables;
- lines that supply loudspeakers.

OPERATING PRECAUTIONS

- Do not obstruct the ventilation grilles of the unit. Situate this product far from any heat sources and always ensure adequate air circulation around the ventilation grilles.
- Do not overload this product for extended periods of time.
- Never force the control elements (keys, knobs, etc.).
- Do not use solvents, alcohol, benzene or other volatile substances for cleaning the external parts of this product.

RCF S.p.A. would like to thank you for having purchased this product, which has been designed to guarantee reliability and high performance.

UNPACKING AND INSTALLATION

We recommend you take a few minutes to read this manual to ensure the correct product installation and become familiar with its features.
Please unpack the product carefully and keep the box and packing materials, which may be needed when the product is moved or transported for servicing.
To prevent a system damage and ensure many years of high quality use, do not position this product near radiators, in front of heating vents or in rooms that are excessively humid or dusty.
Connect the components as illustrated in the following pages.

ENGLISH

DESCRIPTION

The amplifier UP 1123 is expressly designed for paging and background music in all public address audio systems; for example, in restaurants, shops, supermarkets, hotels, offices, department stores and industrial systems. UP 1123 finds also applications as booster/power-amplifier where is necessary to extend the speaker lines, in existing systems as well.

MAIN FEATURES:

- 1 balanced audio input with XLR connector or screw terminals, selectable microphone / line sensitivity, switchable phantom power supply (21 V dc).
- Constant impedance (4 Ω) and constant voltage (70-100 V) loudspeaker outputs.
- AC power supply (from mains).
- DC power supply (24 V dc).
- 2 tone controls (bass and treble).
- 1 master volume control.
- 5 LED indicators for output level.

AUDIO INPUT CONNECTIONS

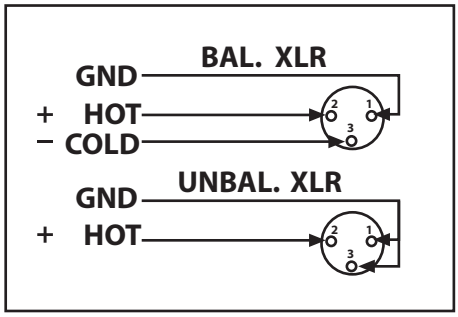

XLR CONNECTOR

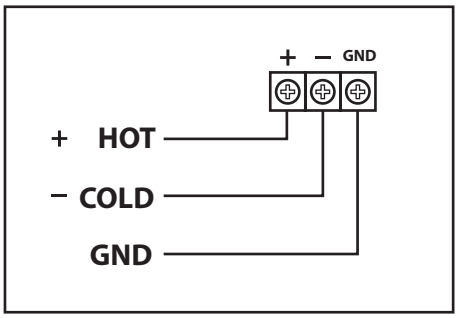

SCREW TERMINALS

OUTPUT CONNECTION

70 / 100 V CONSTANT VOLTAGE OUTPUTS (HIGH IMPEDANCE)

- **Each speaker must have a line transformer with the input voltage equal to the line voltage (70 / 100 V);**
- **The loudspeakers total power must not be higher than the maximum power the amplifier can deliver.**

100 V LINE

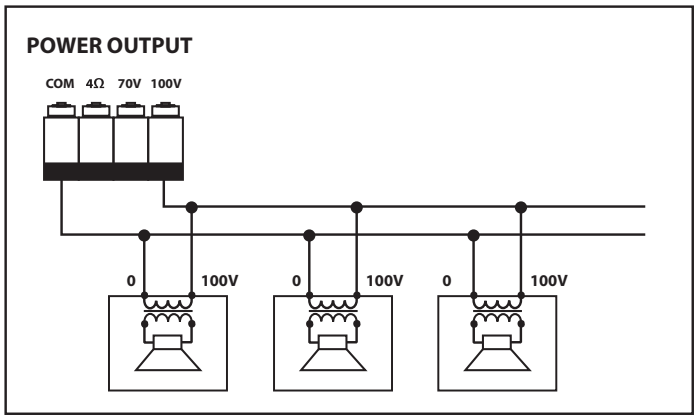

70 V LINE

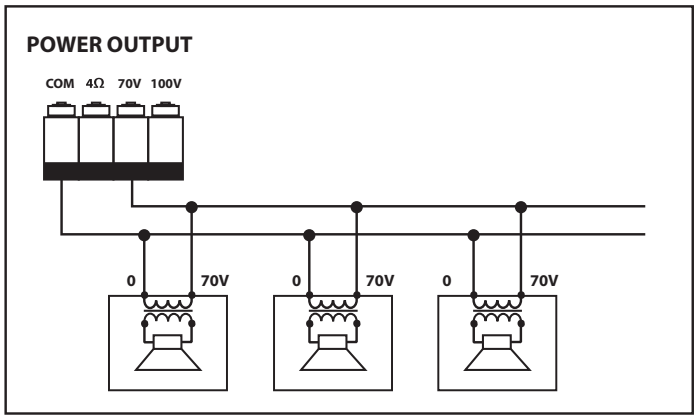

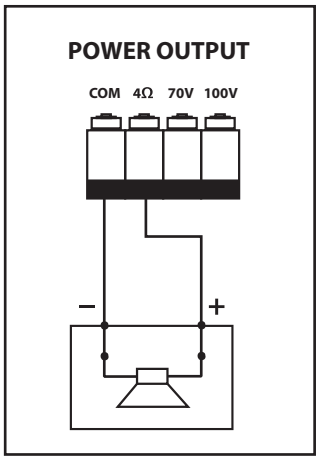

LOW IMPEDANCE LINE (4 Ω)

- **The loudspeaker total impedance must not be less than 4 Ω;** note: a total impedance equal to 4 Ω allows the maximum power delivery of the amplifier; a higher impedance leads to a reduction of the power delivered (e.g. 8 Ω: approx. ½ power; 16 Ω: approx. ¼ power)**; an impedance lower than 4 Ohm overloads the amplifier**
- **The loudspeaker total power must be suitable to the maximum power that can be delivered by the amplifier** (120 W with total impedance 4 Ω)**;**
- **The length of the loudspeaker lines must be reduced to the minimum** (a long distance may require the use of cables with large cross-section).
- **Do not use the low impedance output (4 Ω) simultaneously with the high impedance output (70 V or 100 V), as this overloads the amplifier.**

FRONT PANEL

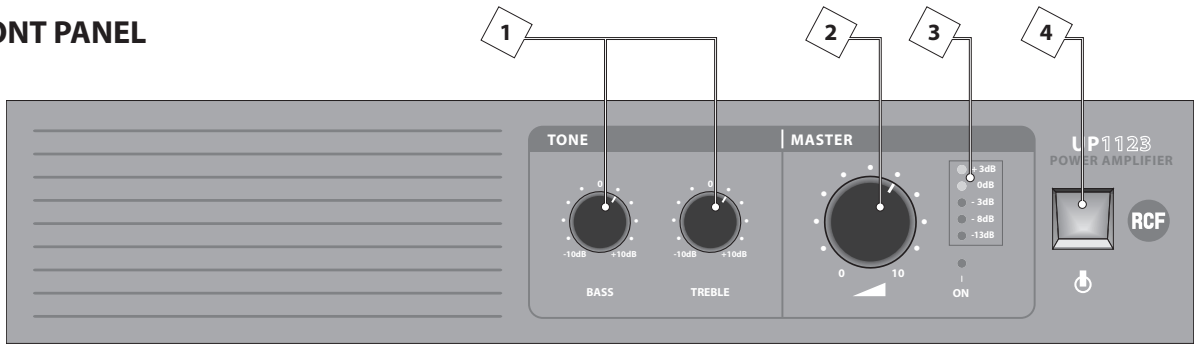

1) Tone controls: BASS (100 Hz ± 10 dB); TREBLE (10 kHz ± 10 dB).
When using the amplifier connected to horn speakers without protective capacitor, we recommend you significantly attenuate the low frequencies (BASS control) to limit the excursion and heat dissipation of transducers.

2) Output level master control.

3) Output level display (5 LEDs) and power (ON LED).
The amplifier works at nominal power when the LED relevant to the max level flashes.

4) Power switch.

REAR PANEL

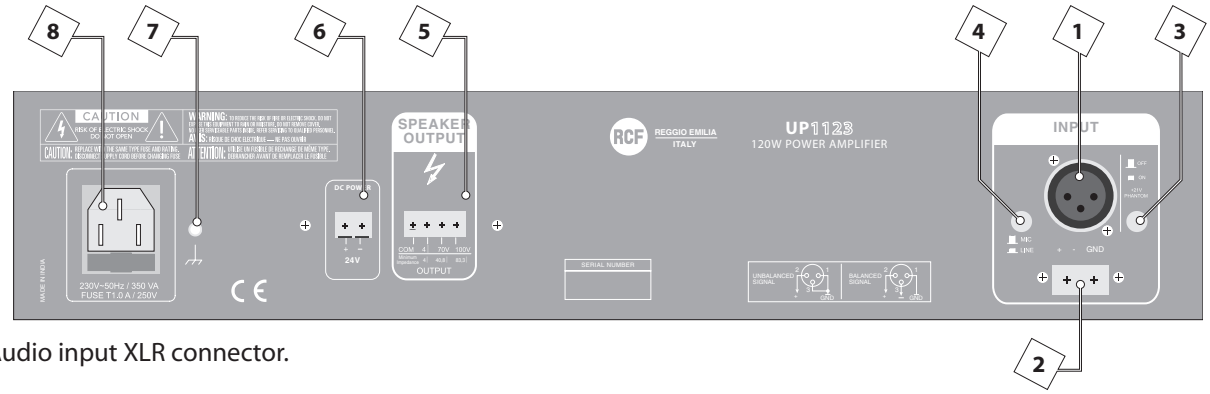

1) Audio input XLR connector.

2) Audio input screw terminals.

3) Audio input "Phantom" power supply switch (+21 V dc; for instance, necessary when using an electret microphone).
When pressed down, this pushbutton enables the phantom power supply.

4) Audio input mic. / line sensibility switch. When this pushbutton is released, the input is set for the connection (at high sensitivity) of a microphone; when it is pressed down, the input is set for the use of a high level signal (e.g. CD / cassette players, tuners, etc.).

5) Outputs to loudspeakers (100 / 70 V constant voltage; low impedance 4 Ω).

6) Input for 24 V direct current power supply. The amplifier does not include a battery recharging device and it is not able to keep charged batteries connected.

7) Amplifier earth terminal.

8) Connector with fuse for the power supply cable (from mains)
Note: the type of fuse to be used is specified on the rear panel.

ENGLISH

ENGLISH

SPECIFICATIONS

UP 1123 MODEL

Nominal power: 120 W

Loudspeaker outputs: 100V (83.33 Ω), 70 V (40.9 Ω), 4 Ω

Input sensitivity (MIC / LINE):
- MIC: 1.5 mV (-54 dBu), balanced
- LINE: 300 mV (-8 dBu), balanced

Input impedance:
- MIC: 2.4 kΩ
- LINE: 10 kΩ

Input connectors: XLR, screw terminals

Frequency response: 50 Hz ÷ 15 kHz (± 3 dB)

Distortion: THD + N ≤ 2% @ 1KHz (at nominal power)

Signal / noise ratio :
- MIC : ≥60 dB
- LINE : ≥75 dB

Tone controls:
BASS 100 Hz ±10 dB
TREBLE 10 kHz ± 10 dB

Protection: short circuit, thermal, AC / DC fuse

Input phantom power supply voltage: 21 V

AC power supply voltage: 230 – 115 V (50-60 Hz)
(see the rear panel indication)

AC power supply absorption (power): 350 VA

DC power supply voltage: 24 V

DC power supply absorption (current): 8 A

Dimensions: 482 mm (l) x 88 mm (h) x 260 mm (d) (two 19" rack units)

Weight: 10 kg

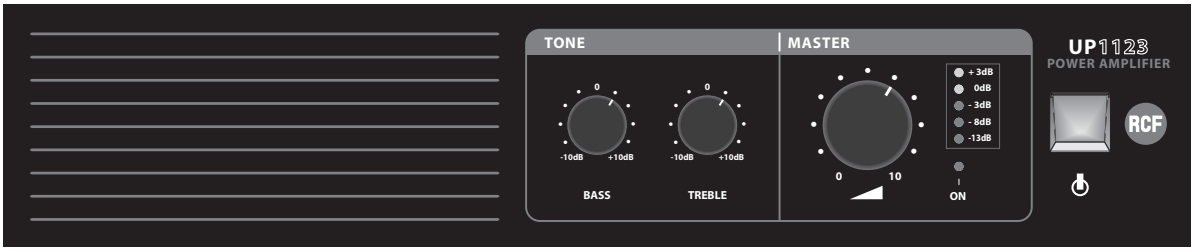
TONE
MASTER
UP1123
POWER AMPLIFIER
RCF
0
-10dB
+10dB
BASS
TREBLE
+ 3dB
0dB
- 3dB
- 8dB
-13dB
0
10
ON

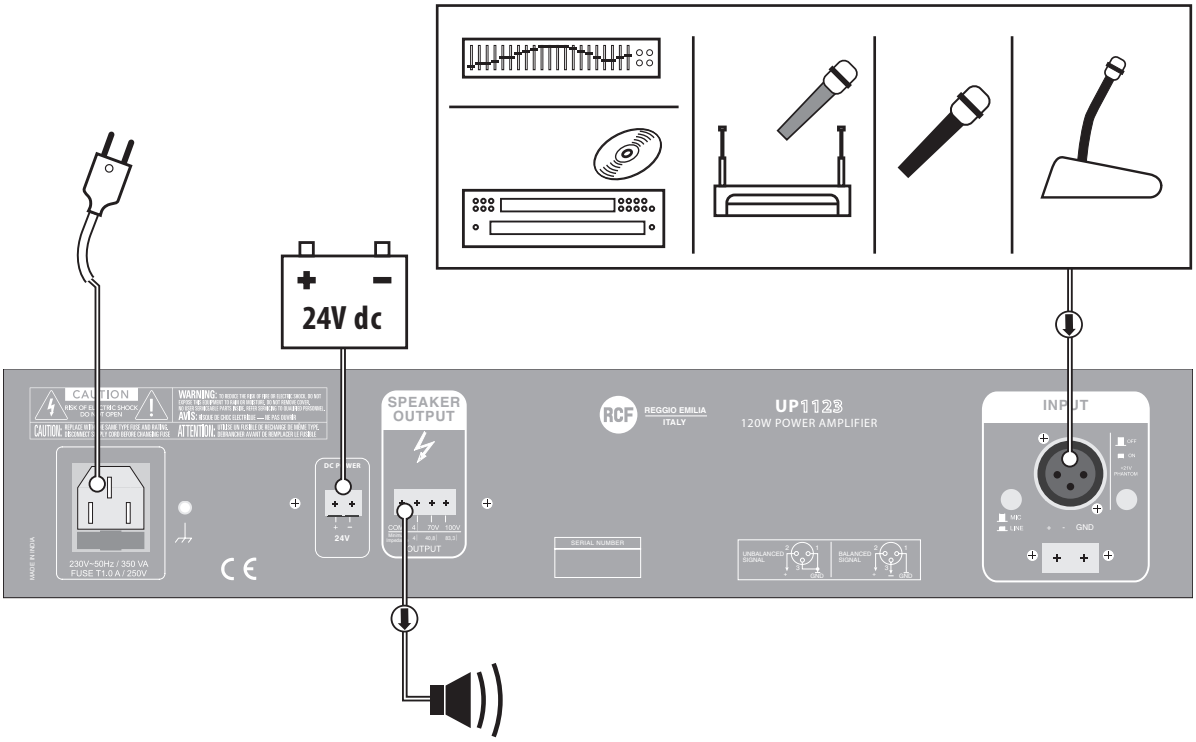
24V dc
CAUTION
WARNING:
CAUTION:
AVIS:
ATTENTION:
SPEAKER OUTPUT
DC POWER
24V
COM
4Ω
70V
100V
OUTPUT
RCF
REGGIO EMILIA
ITALY
UP1123
120W POWER AMPLIFIER
INPUT
OFF
ON
+24V PHANTOM
MIC
LINE
GND
SERIAL NUMBER
UNBALANCED SIGNAL
BALANCED SIGNAL
230V~50Hz / 350 VA
FUSE T1.0 A / 250V
MADE IN INDIA

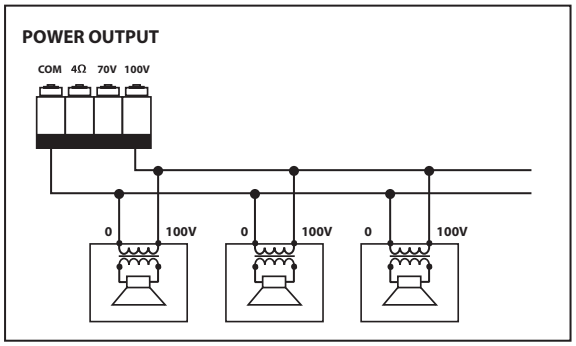
POWER OUTPUT
COM
4Ω
70V
100V
0
100V
0
100V
0
100V

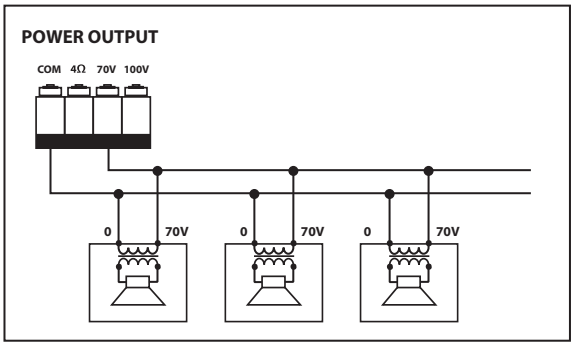
POWER OUTPUT
COM
4Ω
70V
100V
0
70V
0
70V
0
70V

RCF *SpA*
Via Raffaello, 13 - 42010 Mancasale Reggio Emilia - Italy
Tel.: +39 0522 274411 Fax: +39 0522 232428
e-mail: info@rcf.it
www.rcf.it

Except possible errors and omissions.
RCF S.p.A. reserves the right to make modifications without prior notice.
Salvo eventuali errori ed omissioni.
RCF S.p.A. si riserva il diritto di apportare modifiche senza preavviso.

MOD. 10307032/A