GS5

GARDEN LOUDSPEAKER
DIFFUSORE DA GIARDINO

User manual
Manuale d'uso

the rules of sound RCF

IMPORTANTE Prima di collegare ed utilizzare questo prodotto, leggere attentamente le istruzioni contenute in questo manuale, il quale è da conservare per riferimenti futuri. Il presente manuale costituisce parte integrante del prodotto e deve accompagnare quest'ultimo anche nei passaggi di proprietà, per permettere al nuovo proprietario di conoscere le modalità d'installazione e d'utilizzo e le avvertenze per la sicurezza.
L'installazione e l'utilizzo errati del prodotto esimono la **RCF S.p.A**. da ogni responsabilità.

AVVERTENZE PER LA SICUREZZA

1. **Tutte le avvertenze, in particolare quelle relative alla sicurezza, devono essere lette con particolare attenzione**, in quanto contengono importanti informazioni.

2. La linea diffusori (uscita dell'amplificatore) può avere una tensione sufficientemente alta (es. 100 V) da costituire un rischio di folgorazione per le persone: **non procedere mai all'installazione o alla connessione del diffusore quando la linea diffusori è in tensione.**

3. Assicurarsi che tutte le connessioni siano corrette e che la tensione d'ingresso (in un sistema a tensione costante) oppure l'impedenza del diffusore sia compatibile con le caratteristiche d'uscita dell'amplificatore.

4. Accertarsi che la linea diffusori non possa essere calpestata o schiacciata da oggetti, al fine di salvaguardarne la perfetta integrità.

5. Impedire che oggetti o liquidi entrino all'interno del prodotto, perché potrebbero causare un corto circuito.

6. Non eseguire sul prodotto interventi / modifiche / riparazioni se non quelle espressamente descritte sul manuale istruzioni.
   Contattare centri di assistenza autorizzati o personale altamente qualificato quando:
   - Il diffusore non funziona (o funziona in modo anomalo);
   - il cavo è danneggiato;
   - oggetti o liquidi sono entrati nel diffusore;
   - il diffusore non è più integro (a causa di urti / incendio).

7. Nel caso che dal diffusore provengano odori anomali o fumo, **togliere immediatamente la tensione dalla linea diffusori e poi scollegare il diffusore.**

8. Non collegare a questo diffusore apparecchi ed accessori non previsti.
   Quando è prevista l'installazione sospesa, utilizzare solamente gli appositi punti di ancoraggio e non cercare di appendere il diffusore con elementi non idonei o previsti allo scopo.
   Verificare inoltre l'idoneità del supporto (parete, soffitto, struttura ecc.) e dei componenti utilizzati per il fissaggio (tasselli, viti, staffe non fornite da RCF ecc.) che devono garantire la sicurezza dell'impianto / installazione nel tempo, anche considerando, ad esempio, vibrazioni meccaniche normalmente generate da un trasduttore.

9. **La RCF S.p.A. raccomanda vivamente che l'installazione di questo prodotto sia eseguita solamente da installatori professionali qualificati (oppure da ditte specializzate) in grado di farla correttamente e certificarla in accordo con le normative vigenti.**
   Tutto il sistema audio dovrà essere in conformità con le norme e le leggi vigenti in materia di impianti elettrici.

10. Vi sono numerosi fattori meccanici ed elettrici da considerare quando si installa un sistema audio professionale (oltre a quelli prettamente acustici, come la pressione sonora, gli angoli di copertura, la risposta in frequenza, ecc.).

11. PERDITA DELL'UDITO

L'esposizione ad elevati livelli sonori può provocare la perdita permanente dell'udito. Il livello di pressione acustica pericolosa per l'udito varia sensibilmente da persona a persona e dipende dalla durata dell'esposizione. Per evitare un'esposizione potenzialmente pericolosa ad elevati livelli di pressione acustica, è necessario che chiunque sia sottoposto a tali livelli utilizzi delle adeguate protezioni; quando si fa funzionare un trasduttore in grado di produrre elevati livelli sonori è necessario indossare dei tappi per orecchie o delle cuffie protettive.
Consultare i dati tecnici contenuti nel manuale istruzioni per conoscere la massima pressione sonora che il diffusore acustico è in grado di produrre.

12. I diffusori devono essere collegati in fase (corrispondenza delle polarità +/- tra amplificatori e diffusori) in modo da garantire una corretta riproduzione audio, soprattutto quando i diffusori sono collocati in posizione fra loro adiacente o nello stesso ambiente.

13. Per evitare che fenomeni induttivi diano luogo a ronzii, disturbi e compromettano il buon funzionamento dell'impianto, le linee diffusori non devono essere canalizzate insieme ai conduttori dell'energia elettrica, ai cavi microfonici, alle linee di segnale a basso livello che fanno capo ad amplificatori.

14. Il cavo per il collegamento del diffusore dovrà avere conduttori di sezione adeguata (possibilmente intrecciati, per minimizzare gli effetti induttivi dovuti all'accoppiamento con campi elettro-magnetici circostanti) ed un isolamento idoneo.

PRECAUZIONI D'USO

- Collocare il diffusore lontano da fonti di calore.
- Non forzare mai gli organi di comando (tasti, manopole ecc.).
- Non usare solventi, alcool, benzina o altre sostanze volatili per la pulitura delle parti esterne.
- Se il diffusore viene utilizzato in ambienti particolarmente freddi, pilotarlo con un segnale a basso livello per 5-10 minuti, prima di utilizzarlo alla massima potenza.

RCF S.p.A. Vi ringrazia per l'acquisto di questo prodotto, realizzato in modo da garantirne l'affidabilità e prestazioni elevate.

DESCRIZIONE

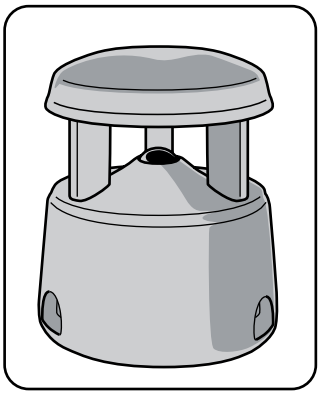

I diffusori **GS 5** sono adatti per l'utilizzo in giardini.
Incorporano:

- un altoparlante a doppio cono (protetto esternamente da una griglia);
- un trasformatore per linee a tensione costante 100 / 70 V.
- Colore: verde

INSTALLAZIONE

ATTENZIONE: l'installazione del diffusore deve essere effettuata da personale qualificato, rispettando gli standard di sicurezza. Prima di far passare il cavo del diffusore attraverso una parete o interrarlo, informarsi sui requisiti e sulle norme di sicurezza locali per l'edilizia.

Estrarre delicatamente il diffusore **GS 5** dalla confezione e conservare il materiale d'imballaggio per un eventuale impiego futuro. Se il diffusore risultasse danneggiato, non utilizzarlo, ma contattare immediatamente il rivenditore autorizzato.

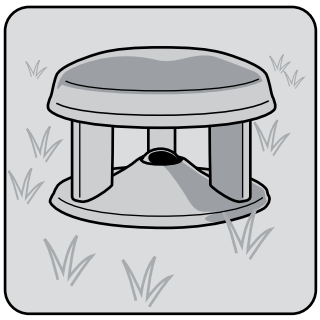

I diffusori sono adatti per l'installazione su diverse superfici, ad esempio legno, cemento o terra. Nella scelta della posizione, tenere presenti le seguenti indicazioni:

- scegliere una superficie piana: in questo modo si eviteranno spostamenti o vibrazioni durante l'impiego;
- posizionare i diffusori dove i cavi di collegamento non possano essere calpestati, premuti o tirati;
- non collocare i diffusori in un'area soggetta a ristagni d'acqua;
- non interrare i diffusori **GS 5** a più di 17 cm di profondità;
- se desidera fissare il diffusore ad una superficie di legno, utilizzare delle viti apposite.

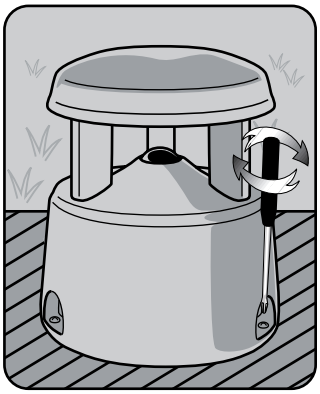

Posizionare i diffusori e posare il cavo (di sezione appropriata) prima di interrare gli uni e l'altro. Se l'installazione richiede l'interramento del cavo, utilizzarne uno certificato per l'interramento diretto oppure passare il cavo in un tubo in PVC.

Utilizzare sempre cavi per diffusori resistenti all'umidità. Se si ritiene che il cavo del diffusore possa entrare in contatto con acqua salata o contenente agenti chimici quali cloro o fertilizzanti, utilizzare un adesivo sigillante al silicone per assicurare una maggiore protezione alle estremità nude del cavo dei diffusori.

COLLEGAMENTO

ATTENZIONE: per il collegamento del diffusore si raccomanda di rivolgersi a personale qualificato ed addestrato, ossia personale avente conoscenze tecniche od esperienza od istruzioni specifiche sufficienti per permettergli di realizzare correttamente le connessioni e prevenire i pericoli dell'elettricità.

Per evitare il rischio di scossa elettrica, non collegare il diffusore con l'amplificatore acceso.

Prima di far funzionare il diffusore, è buona norma ricontrollare tutte le connessioni, verificando in particolar modo che non vi siano dei cortocircuiti accidentali.
Tutto l'impianto di sonorizzazione dovrà essere realizzato in conformità con le norme e le leggi vigenti in materia di impianti elettrici.

Il trasformatore interno permette il collegamento a linee con tensione costante 100 / 70 V .

Corrispondenza dei conduttori nel cavo d'uscita del diffusore:

COLORE	POTENZA 100 V	POTENZA 70 V	IMPEDENZA
blu	30 W	15 W	333 Ω
bianco	n.c.	30 W	167 Ω
rosso	conduttore comune		

Collegare il conduttore rosso del diffusore all'uscita dell'amplificatore contrassegnata con "0", "b", "COM" oppure "-".
Con linea 100 V, collegare il conduttore blu (30 W) all'uscita dell'amplificatore "100 V", "a" oppure "+"; con linea 70 V, si può scegliere se collegare all'uscita 70 V dell'amplificatore il conduttore bianco (30 W) oppure quello blu (15 W).

NOTE (CONNESSIONE A TENSIONE COSTANTE)

- La tensione d'ingresso del diffusore (Vd) deve corrispondere con la tensione d'uscita dell'amplificatore (Va).
- La somma delle potenze nominali di tutti i diffusori (Pd x n) collegati alla linea non deve superare quella dell'amplificatore (Pa).
- Per garantire una corretta riproduzione audio, effettuare il collegamento di tutti i diffusori "in fase".

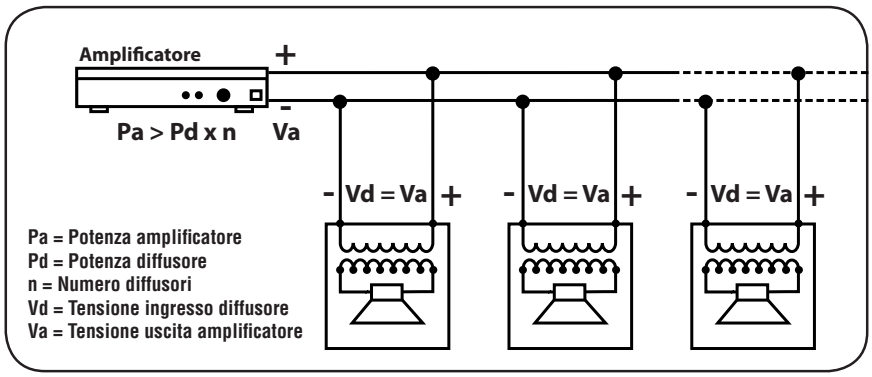

- Utilizzare dei cavi con conduttori aventi una sezione adeguata, considerando la loro lunghezza e la potenza complessiva dei diffusori.
- Per evitare che fenomeni induttivi diano luogo a ronzii, disturbi e compromettano il funzionamento del sistema, i cavi per i diffusori non devono essere canalizzati assieme ai conduttori dell'energia elettrica, ai cavi microfonici od altre linee.
- Per minimizzare gli effetti induttivi (ronzii) dovuti all'accoppiamento con campi elettro-magnetici circostanti, utilizzare cavi con conduttori intrecciati.

PULIZIA DEI DIFFUSORI

Per rimuovere polvere o sporco dalla superficie esterna dei diffusori GS 5, utilizzare un panno inumidito con un detergente delicato ed acqua. In alternativa, è possibile sciacquarli abbondantemente con acqua corrente servendosi di un tubo, prestando comunque attenzione affinché la pressione non sia tale da spingere l'acqua all'interno (negli altoparlanti o nelle porte d'accordo).

PROTEZIONE DEL CAVO DEI DIFFUSORI

L'esposizione agli elementi naturali può danneggiare le estremità nude del cavo dei diffusori, soprattutto in caso di contatto con acqua salata o contenente agenti chimici, quali cloro o fertilizzanti. Per proteggere i collegamenti, è possibile utilizzare un adesivo sigillante al silicone, ad esempio un adesivo "RTV" (reperibile presso qualsiasi negozio di ferramenta).
Nel caso si utilizzi un sigillante, lo si applichi solo dopo avere collegato i fili.
Verificare i collegamenti ogni anno e, se necessario, riapplicare il sigillante.

DATI TECNICI

Potenza	30 W (100 V) / 30 - 15 W (70 V)
Risposta in frequenza	200 ÷ 10'000 Hz
Sensibilità	88 dB (1 W - 1 m)
Max. pressione sonora (30 W)	103 dB (1 m)

Dimensioni	ø 368 mm x 381 mm
Peso netto	6 kg
Temp. di funzionamento	- 40 ÷ + 70 °C

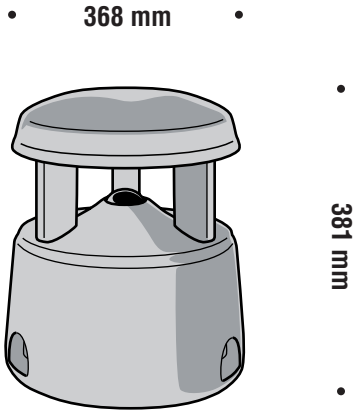

IMPORTANT NOTES

Before connecting and using this product, please read this instruction manual carefully and keep it on hand for future reference. The manual is to be considered an integral part of this product and must accompany it when it changes ownership as a reference for correct installation and use as well as for the safety precautions.
RCF S.p.A. will not assume any responsibility for the incorrect installation and / or use of this product.

ENGLISH

SAFETY PRECAUTIONS

1. **All the precautions**, in particular the safety ones, **must be read with special attention**, as they provide important information.

2. Loudspeaker lines (amplifier outputs) can have a sufficiently high voltage (i.e. 100 V) to involve a risk of electrocution: **never install or connect this loudspeaker when the line is alive.**

3. Make sure all connections have been made correctly and the loudspeaker input voltage (in a constant voltage system) or its impedance is suitable for the amplifier output.

4. Protect loudspeaker lines from damage; make sure they are positioned in a way that they cannot be stepped on or crushed by objects.

5. Make sure that no objects or liquids can get into this product, as this may cause a short circuit.

6. Never attempt to carry out any operations, modifications or repairs that are not expressly described in this manual.
   Contact your authorized service centre or qualified personnel should any of the following occur:
   - the loudspeaker does not function (or works in an anomalous way);
   - the cable has been damaged;
   - objects or liquids have got into the unit;
   - the loudspeaker has been damaged due to heavy impacts / fire.

7. Should the loudspeaker emit any strange odours or smoke, **remove it from the line after having switched the amplifier off.**

8. Do not connect this product to any equipment or accessories not foreseen.
   For suspended installation, only use the dedicated anchoring points and do not try to hang this loudspeaker by using elements that are unsuitable or not specific for this purpose.
   Also check the suitability of the support surface to which the product is anchored (wall, ceiling, structure, etc.), and the components used for attachment (screw anchors, screws, brackets not supplied by RCF etc.), which must guarantee the security of the system / installation over time, also considering, for example, the mechanical vibrations normally generated by transducers.

9. **RCF S.p.A. strongly recommends this product is only installed by professional qualified installers (or specialised firms) who can ensure a correct installation and certify it according to the regulations in force.**
   The entire audio system must comply with the current standards and regulations regarding electrical systems.

10. There are numerous mechanical and electrical factors to be considered when installing a professional audio system (in addition to those which are strictly acoustic, such as sound pressure, angles of coverage, frequency response, etc.).

11. HEARING LOSS

Exposure to high sound levels can cause permanent hearing loss. The acoustic pressure level that leads to hearing loss is different from person to person and depends on the duration of exposure. To prevent potentially dangerous exposure to high levels of acoustic pressure, anyone who is exposed to these levels should use adequate protection devices. When a transducer capable of producing high sound levels is being used, it is therefore necessary to wear ear plugs or protective earphones.

See the technical specifications in the instruction manual for the maximum sound pressure the loudspeaker is capable of producing.

12. To ensure a correct musical reproduction, loudspeaker phase is to be respected (loudspeakers are connected respecting the amplifier polarity). This is important when loudspeakers are installed adjacent one another, for instance, in the same room.

13. To prevent inductive effects from causing hum, noise and a bad system working, loudspeaker lines should not be laid together with other electric cables (mains), microphone or line level signal cables connected to amplifier inputs.

14. The loudspeaker cable shall have wires with a suitable section (twisted, if possible, to reduce inductive effects due to surrounding electro-magnetic fields) and a sufficient electrical insulation.

OPERATING PRECAUTIONS

- Install this loudspeaker far from any heat source.
- Do not overload this product for extended periods of time.
- Never force the control elements (keys, knobs, etc.).
- Do not use solvents, alcohol, benzene or other volatile substances for cleaning the external parts of this product.
- If the speaker is used in particulary cold places, drive it with a low signal for 5-10 minutes before using it at maximum power.

RCF S.p.A. would like to thank you for purchasing this product, which has been designed to guarantee reliability and high performance.

DESCRIPTION

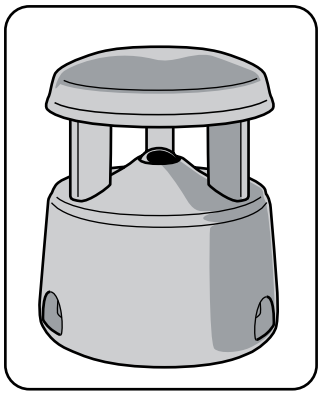

GS 5 loudspeakers are suitable for gardens and include:

- A dual cone woofer (protected by a grille).
- A transformer for 100 / 70 V constant voltage lines.
- Colour: green.

INSTALLATION

WARNING: loudspeakers are to be installed by qualified personnel, respecting all safety standards. Before putting the loudspeaker cable either into the ground or through a wall, get the necessary information about building and contracting local laws.

Take off the **GS 5** loudspeaker from the packaging (which should be kept for a possible reuse). Should the loudspeaker be damaged: do not use it, but contact your authorized dealer immediately.

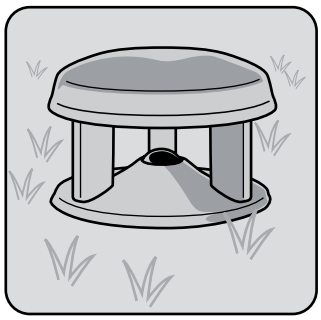

GS 5 loudspeakers can be placed on several surfaces, such as wood, concrete or the ground.
When choosing a location, keep in mind the following guidelines:

- Choose a flat surface in order to prevent any movement or vibration during its use.
- Place loudspeakers where their cables could not be trod or pulled.
- Do not place loudspeakers on grounds that could get ponds when it is raining.
- Do not bury **GS 5** loudspeakers deeper than 17 cm (6 ¾").
- Use appropriate screws to fix loudspeakers to a wood floor.

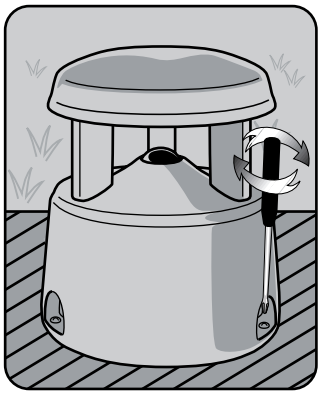

Place loudspeakers and lay down their cables (having wires of appropriate section) before burying them.
If your installation requires the cable to be buried in the ground, use either direct-burial cable or use protecting PVC pipes.

Always use moisture-resistant cables.
If loudspeaker cables may be exposed to salt water or containing chemicals (e.g. chlorine, fertilizers), it will be possible to use silicone caulking materials as additional protection for loudspeaker connections.

CONNECTIONS

WARNING: loudspeaker connections should be made by qualified and experienced personnel only, having the technical know-how or sufficient specific instructions to ensure that connections are made correctly and to prevent any electrical danger.

To prevent any risk of electric shock, do not connect loudspeakers when the amplifier is switched on.

Before turning the system on, check all connections and make sure there are no accidental short circuits.
The entire sound system shall be designed and installed in compliance with the current the current local laws and regulations regarding electrical systems.

The internal transformer allows the connection to 100 / 70 V constant voltage lines.

Loudspeaker output cable wires:

COLOUR	POWER 100 V	POWER 70 V	IMPEDANCE
blue	30 W	15 W	333 Ω
white	n.c.	30 W	167 Ω
red	**common wire**		

Connect the red wire to the amplifier output “0”, “b”, “COM” or “-”.
When using 100 V lines, connect the blue wire (30 W) to the amplifier output “100 V”, “a” or “+”; when using 70 V lines, you can choose to connect (to the 70 V amplifier output) either the white wire (30 W) or the blue wire (15 W).

NOTES (CONSTANT VOLTAGE SYSTEMS)

- The loudspeaker input voltage (Vd) shall correspond to the amplifier output voltage (Va).
- The sum of nominal power values (Pd x n) of all loudspeakers connected to the line shall not exceed the amplifier power (Pa).

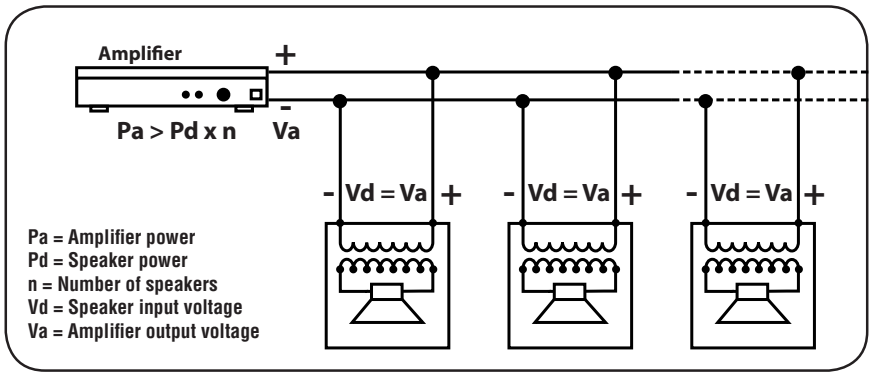

- Make sure all loudspeakers are connected in phase to ensure a correct audio reproduction.
- Always use cables having wires with an adequate cross-section, considering the cable length and the total loudspeaker power.
- Loudspeaker lines must be kept separated from mains cables, microphone cables or others, in order to avoid inductive phenomena may cause hum or noises.
- Use cables with twisted wires to reduce hum caused by inductive effects due to coupling with electromagnetic fields.

LOUDSPEAKER CLEANING

Use a wet cloth (damped in water and a mild detergent) to remove dust and dirt from the loudspeaker external surface. It is also possible to rinse loudspeakers with fresh water through a hose, but paying attention that the pressure is not so excessive to force water get into the loudspeaker inside.

LOUDSPEAKER CABLE PROTECTION

The bare ends of the loudspeaker cable can be damaged by exposure to natural elements, especially in case of contact with salt water or containing chlorine or fertilizers.
It is possible to use a silicone caulking material, such as RTV adhesive, to protect the connections.
If silicone caulking material is used, apply it after connecting all wires only.
Check all connections once a year and, if necessary, apply it again.

ENGLISH

SPECIFICATIONS

Power	30 W (100 V) / 30 - 15 W (70 V)
Frequency response	200 ÷ 10'000 Hz
Sensitivity	88 dB (1 m / 1 W)
Max. sound pressure	(30 W) 103 dB (1 m)

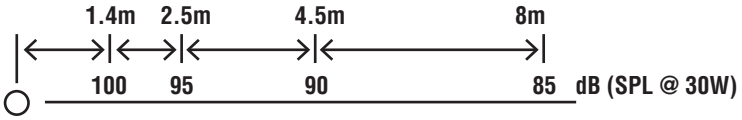

Dimensions	ø 368 mm x 381 mm
Net weight	6 kg
Temp. operating range	- 40 ÷ +70 °C (- 40 ÷ +158 °F)

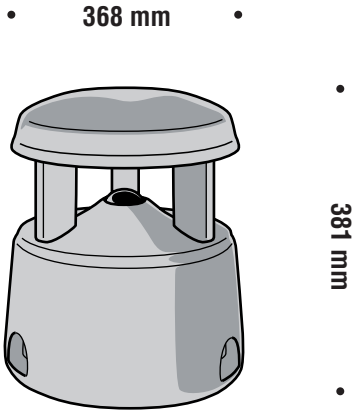

Salvo eventuali errori ed omissioni.
RCF S.p.A. si riserva il diritto di apportare modifiche senza preavviso.

Except possible errors and omissions.
RCF S.p.A. reserves the right to make modifications without prior notice.

10307151 rev B

the rules of sound

RCF SpA: Via Raffaello, 13 - 42010 Reggio Emilia > Italy
tel. +39 0522 274411 - fax +39 0522 274484 - e-mail: rcfservice@rcf.it