RR 2601

• WHEELS KIT FOR CR 2628 AND CR 2642 RACK CABINETS
• KIT RUOTE PER RACK CR 2628 E CR 2642

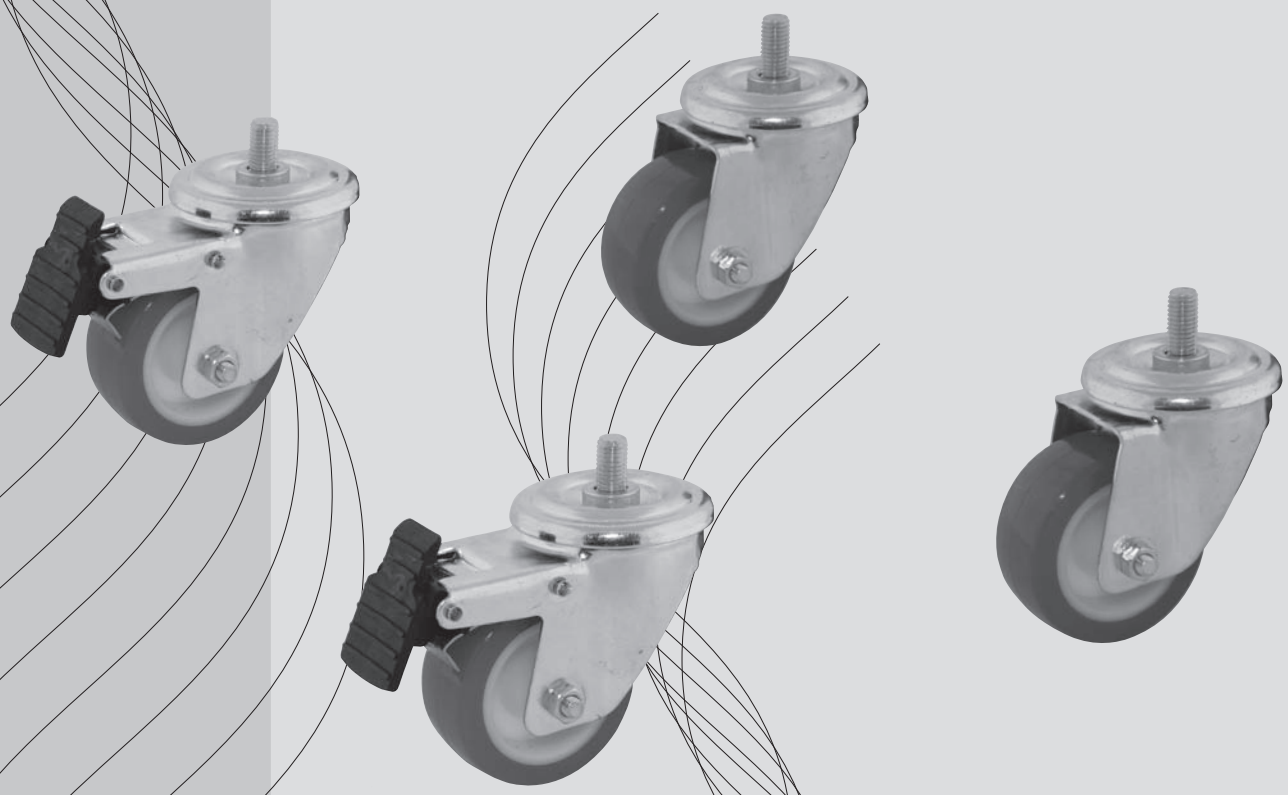

• INSTALLATION AND OPERATION MANUAL
• MANUALE D'INSTALLAZIONE E D'USO

RCF *SpA*
Via Raffaello, 13 - 42010
Mancasale Reggio Emilia - Italy
Tel.: +39 0522 274411
Fax: +39 0522 232428
e-mail: info@rcf.it
www.rcf.it

Except possible errors and omissions.
RCF S.p.A. reserves the right to make modifications without prior notice.

Salvo eventuali errori ed omissioni.
RCF S.p.A. si riserva il diritto di apportare modifiche senza preavviso.

10307050/B

ITALIANO

IMPORTANTE: Prima di utilizzare questo prodotto, leggere attentamente le istruzioni contenute in questo manuale, il quale è da conservare per riferimenti futuri. Il presente manuale costituisce parte integrante del prodotto e deve accompagnare quest'ultimo anche nei passaggi di proprietà, per permettere al nuovo proprietario di conoscere le modalità d'installazione e d'utilizzo e le avvertenze per la sicurezza. L'installazione e l'utilizzo errati del prodotto esimono la **RCF S.p.A**. da ogni responsabilità.

RCF S.p.A. Vi ringrazia per l'acquisto di questo prodotto, realizzato in modo da garantirne l'affidabilità e prestazioni elevate.

Il kit di ruote **RCF** modello **RR 2601** è da utilizzare esclusivamente per gli armadi rack **RCF** modelli **CR 2628** e **CR 2642**. Le ruote **RCF RR 2601** non devono essere utilizzate con prodotti e accessori non specificati da **RCF S.p.A.**

La **RCF Spa** non è risponsabile per un utilizzo del prodotto diverso da quello espressamente indicato.

ENGLISH

IMPORTANT NOTES: Before using this product, please read this instruction manual carefully and keep it on hand for future reference. The manual is to be considered an integral part of this product and must accompany it when it changes ownership as a reference for correct installation and use as well as for the safety precautions.

RCF S.p.A. will not assume any responsibility for the incorrect installation and / or use of this product.

RCF S.p.A. would like to thank you for having purchased this product, which has been designed to guarantee reliability and high performance.

The **RCF** wheels kit **RR 2601** main frame is designed exclusively for **CR 2628** and **CR 2642 RCF** rack cabinets.

The **RCF RR 2601** must not be used with any product or accessory not specified by **RCF S.p.A.**
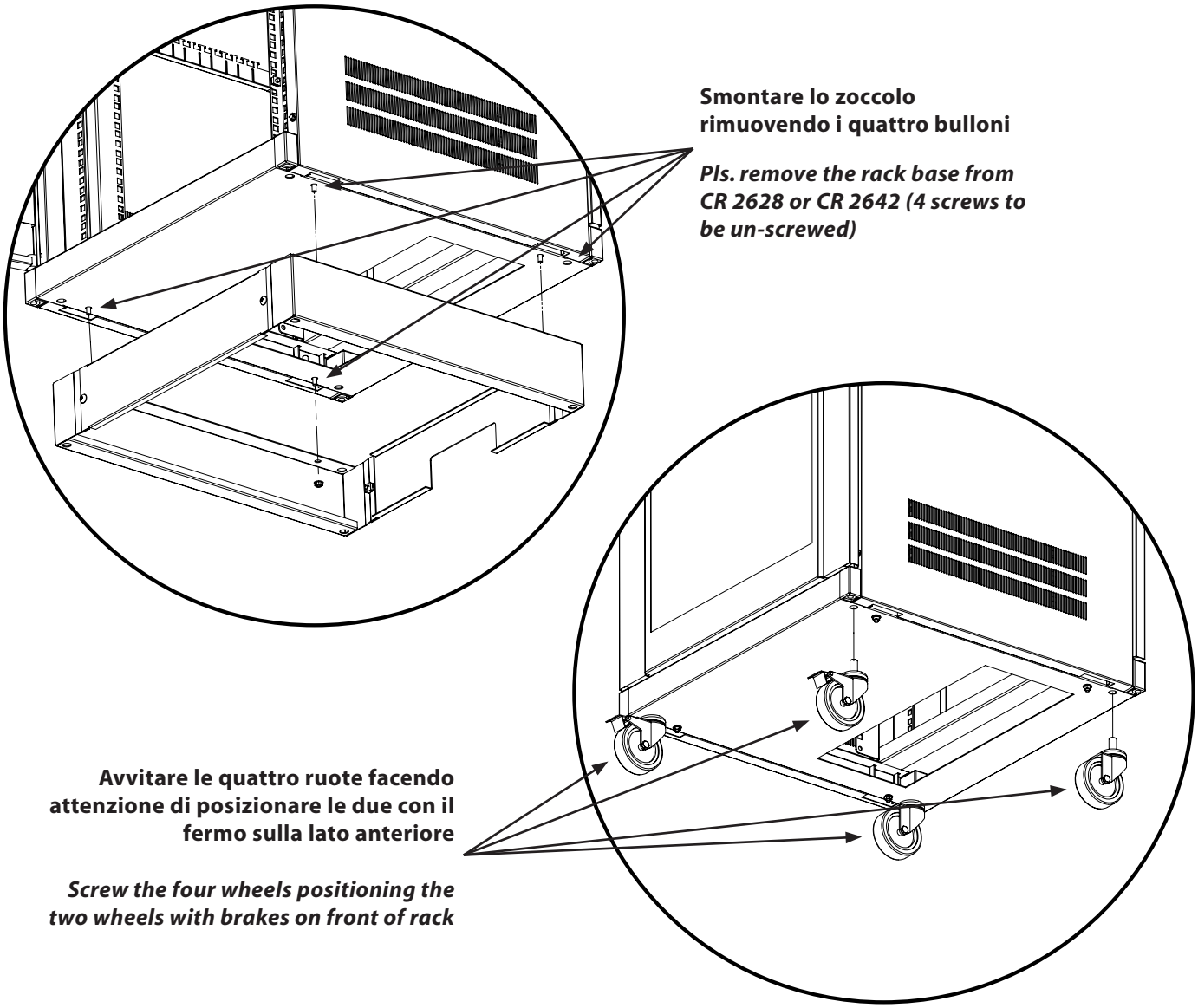
RCF S.p.A. declines all responsibility for any use of the product other than that expressly indicated.