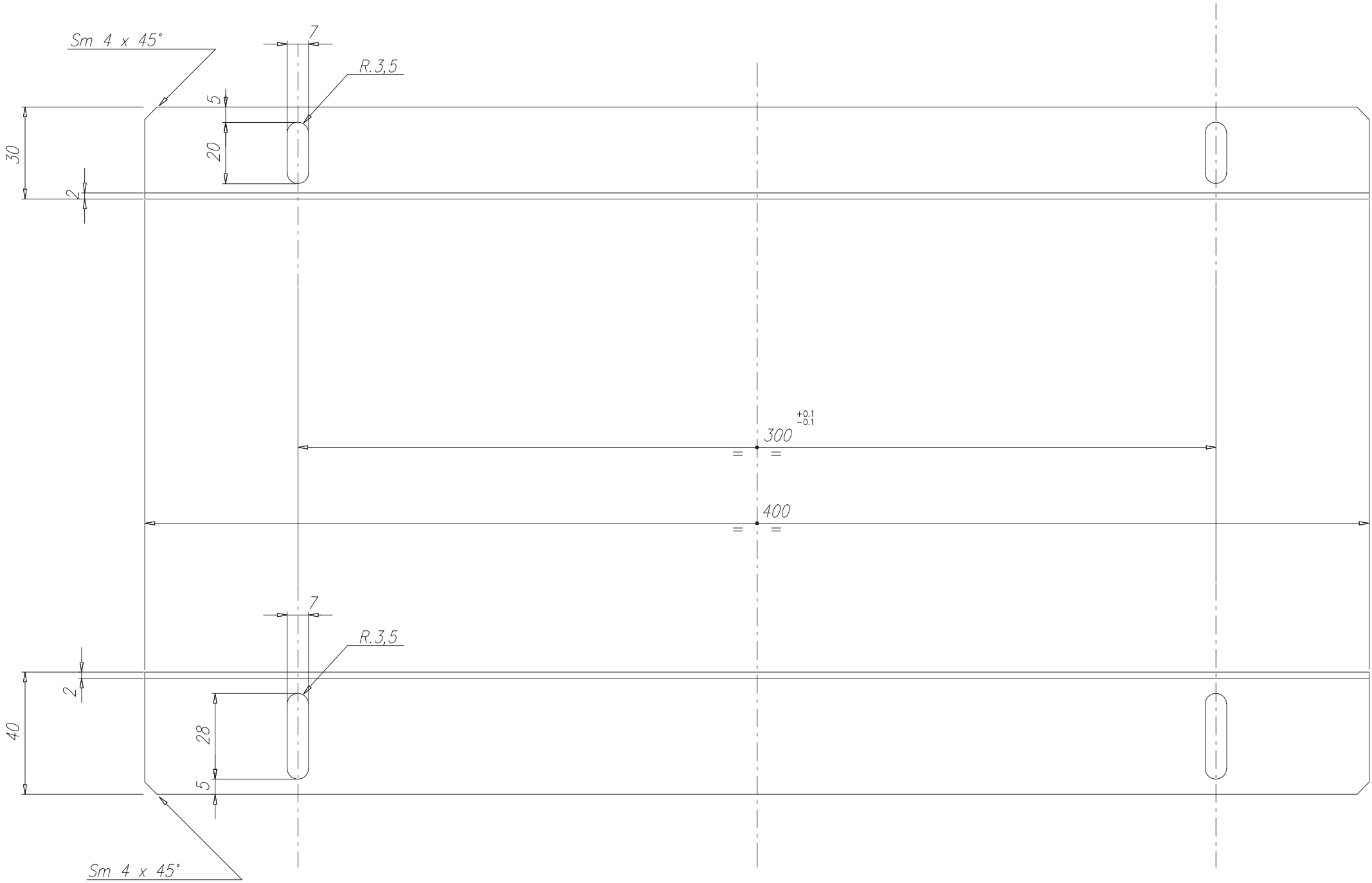
Sm 4 x 45°
7
R.3,5
5
20
30
2
300
+0.1
−0.1
400
7
R.3,5
2
40
28
5
Sm 4 x 45°