C 5215-96

ENCEINTE PASSIF A 2 VOIES 500 W WOOFER 15″

Description

Le C5215-96 est un système passif à deux voies à gamme large, compact et puissant, qui fournit un rendement optimal et une reproduction nette et dynamique.
Sa reproduction précise et son niveau maximal très élevé de pression sonore en font l'élément idéal pour une grande variété d'applications, fixes et mobiles. Le C5215-96 peut être utilisé avec une amplification simple ("Full range") ou double ("Bi-amp") et il est doté de plusieurs douilles filetées M10 pour n'importe quel type d'installation (par exemple, en utilisant des supports en U), horizontale ou verticale, murale ou en plafonnier.
Le logement pour la tige, les poignées, le poids réduit et les dimensions réduites font de cette enceinte le choix idéal pour les systèmes portables. Le C5215-96 peut être utilisé comme enceinte primaire dans les petits et moyens systèmes et comme monitor ou avec signal retardé (par ex. enceinte d'une seconde ligne) dans des systèmes plus grands. Le C5215-96 présente un angle de couverture plus aigu (90° x 60°) et devient l'élément idéal d'un cluster (ensemble d'enceintes installées en « grappe » en un seul point) facile à disposer en série et offrant une meilleure sensibilité pour des distances supérieures.
Le crossover du type CMD garantit le parfait alignement du woofer et du driver à compression, évitant la formation de lobes secondaires. La possibilité de tourner le pavillon optimise n'importe quelle installation, horizontale ou verticale. Le C5215-96 est doté de transducteurs à technologie avancée de la dernière génération: le woofer de 15" très efficace a une bobine de 3" tandis que le driver à compression est doté d'une bobine de 2,5" et d'un dôme en titane.

Caractéristiques

› Elevée efficacité
› Grand puissance
› Protection active Mosfet sur driver à compression
› LICC Crossover
› Système CMD
› Full Range/ Bi-Amp Switch
› 14 douilles filetées M10
› Logement pour la tige escamotables
› Trompe orientable

Numéro De Pièce

13000311	C 5215-96	8ohm	Black	EAN 8024530009298

Spécifications

Products are continually improved. All specifications are therefore subject to change without notice.

Line Art 2D

Products are continually improved. All specifications are therefore subject to change without notice.

C 5215-96

ENCEINTE PASSIF A 2 VOIES 500 W WOOFER 15"

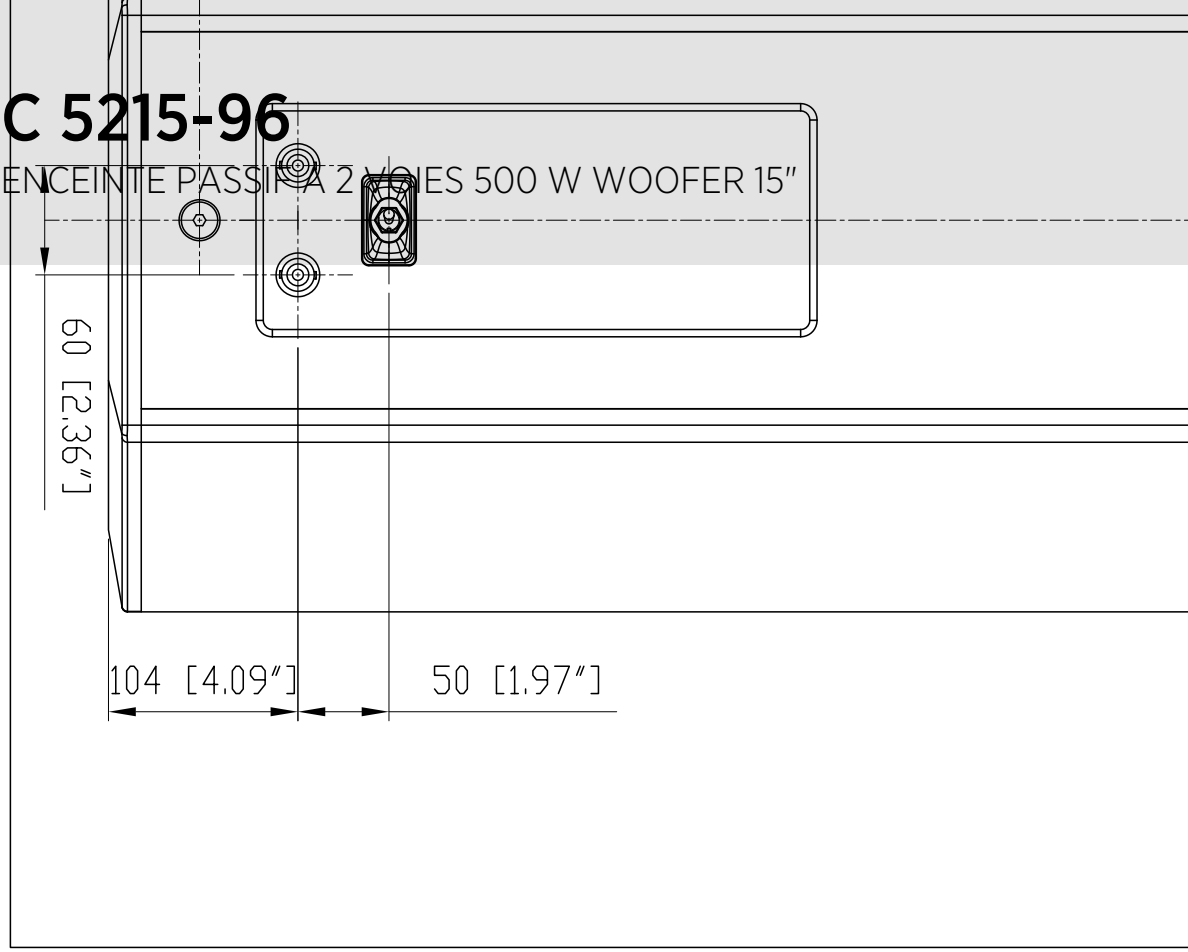

SPÉCIFICATIONS

Specifications acoustiques	Réponse en fréquence (-10 dB)	48 Hz ÷ 20000 Hz
	SPL max. @ 1m	133 dB
	Angle de couverture horizontale	90°
	Angle de détection vertical	60°
	Indice de directivité Q :	12
	Sensibilité du système:	100 dB
Section alimentation	Amplification	Full Range
	Impédance nominale: alimentation	8 ohm
	Manipulation de tension	500 W
	Manipulation de tension de crête	2000 W PEAK
	Protections	Dynamic active mosfet
	Fréquences de recouvrement	1200 Hz
	Amplificateur recommandé	QPS 10K, QPS 6.0K, IPS 5.0K, IPS 2.5K, IPS 1.5K
Hauts-parleurs	Pilote de compression	1.4", 2.5" v.c
	Woofer	15", 3.0" v.c
Sections entrées/sorties	Connecteurs d'entrée	Speakon® NL4
	Connecteurs de sortie	Speakon® NL4
Conformité standard	Safety agency	CE compliant
Specifications physiques	Matériel	14 x M10, multiplates (top and bottom)
	Montage sur pied/embase	Yes
	Couleur	Black
Taille	Hauteur	695 mm / 27.36 inches
	Largeur	430 mm / 16.93 inches
	Profondeur	460 mm / 18.11 inches
	Poids	35 kg / 77.16 lbs

ACCESSOIRES

Accroche / Montage	FL-BR NC 12-15	13360201	8024530007478
	H-BR 2X NC15	13360193	8024530007409