C 5212-96

ENCEINTE PASSIF A 2 VOIES 500 W WOOFER 12"

DESCRIPTION

L'enceinte C5212-96 est un système passif à deux voies à gamme large, compact et puissant, qui fournit un rendement optimal et une reproduction nette et dynamique. Sa reproduction précise et son niveau maximal très élevé de pression sonore en font l'élément idéal pour une grande variété d'applications, fixes et mobiles. Le C5212-96 peut être utilisé avec une amplification simple ("Full range") ou double ("Bi-amp") et il est doté de plusieurs douilles filetées M10 pour n'importe quel type d'installation (par exemple, en utilisant des supports en U), horizontale ou verticale, murale ou en plafonnier. Le logement pour la tige, les poignées, le poids réduit et les dimensions réduites font de cette enceinte le choix idéal pour les systèmes portables. Le C5212-96 peut être utilisé comme enceinte primaire dans les petits et moyens systèmes et comme monitor ou avec signal retardé (par ex. enceinte d'une seconde ligne) dans des systèmes plus grands.
Le C5212-96 présente un angle de couverture plus aigu (90° x 60°) et devient l'élément idéal d'un cluster (ensemble d'enceintes installées en « grappe » en un seul point),

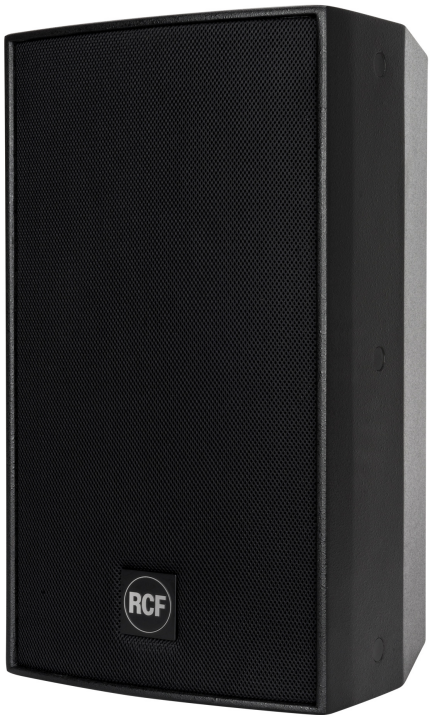

CARACTÉRISTIQUES

- Elevée efficacité
- Grand puissance
- Protection active Mosfet sur driver à compression
- LICC Crossover
- Système CMD
- Full Range/ Bi-Amp Switch
- 14 douilles filetées M10
- Logement pour la tige escamotables
- Trompe orientable

SPÉCIFICATIONS

Specifications acoustiques	Réponse en fréquence (-10 dB) :	54 Hz ÷ 20000 Hz
	SPL max. @ 1m:	132 dB
	Angle de couverture horizontale:	90°
	Angle de détection vertical:	60°
	Indice de directivité Q :	13
	Sensibilité du système:	99 dB
Section alimentation	Amplification:	Full Range
	Impédance nominale: alimentation	8 ohm
	Manipulation de tension:	500 W
	Manipulation de tension de crête:	2000 W PEAK
	Protections:	Dynamic active mosfet
	Fréquences de recouvrement :	1200 Hz
	Amplificateur recommandé:	QPS 10K, QPS 6.0K, IPS 5.0K, IPS 2.5K, IPS 1.5K
Hauts-parleurs	Pilote de compression :	1.4", 2.5" v.c
	Woofer :	12", 3.0" v.c
Sections entrées/sorties	Connecteurs d'entrée :	Speakon® NL4
	Connecteurs de sortie :	Speakon® NL4
Conformité standard	Safety agency:	CE compliant
Specifications physiques	Matériel :	14 x M10, multiplates (top and bottom)
	Couleur :	Black
Taille	Poids :	30 kg / 66.14 lbs
Infos colisage	Hauteur du colis :	714 mm / 28.11 inches
	Largeur du colis :	514 mm / 20.24 inches
	Profondeur du colis :	464 mm / 18.27 inches
	Poids du colis :	33 kg / 72.75 lbs

NUMÉRO DE PIÈCE

- **13000306**

  C 5212-96

  EAN 8024530009243

RCF products are continually improved. All specifications are therefore subject to change without notice.

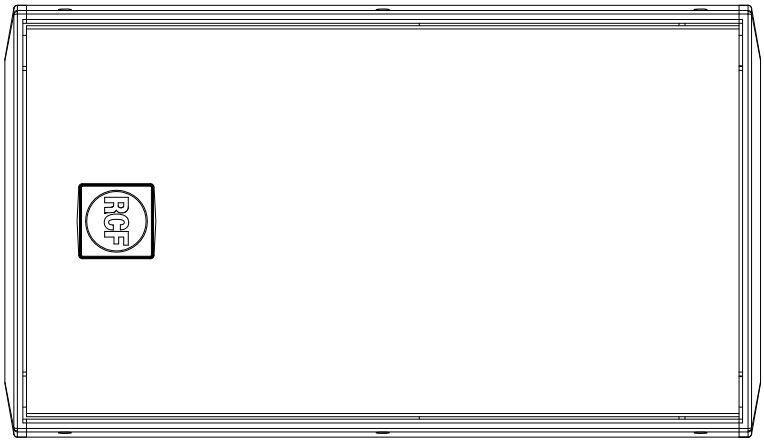

C5212 NEW

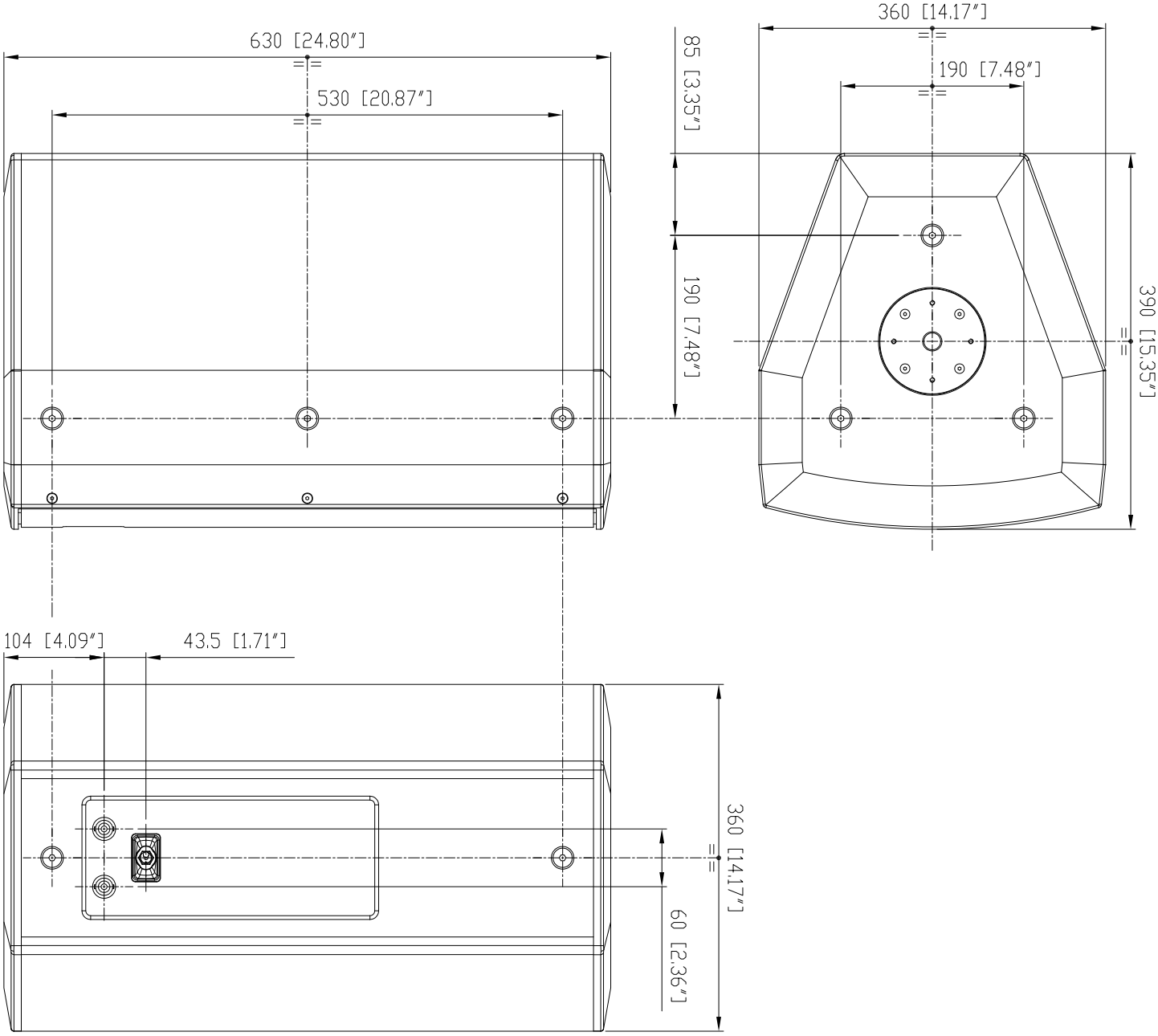
630 [24.80"]
530 [20.87"]
360 [14.17"]
190 [7.48"]
85 [3.35"]
190 [7.48"]
390 [15.35"]
104 [4.09"]
43.5 [1.71"]
360 [14.17"]
60 [2.36"]

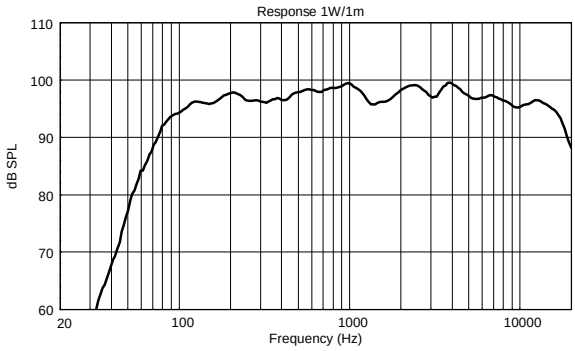
Response 1W/1m
dB SPL
110
100
90
80
70
60
20
100
1000
10000
Frequency (Hz)

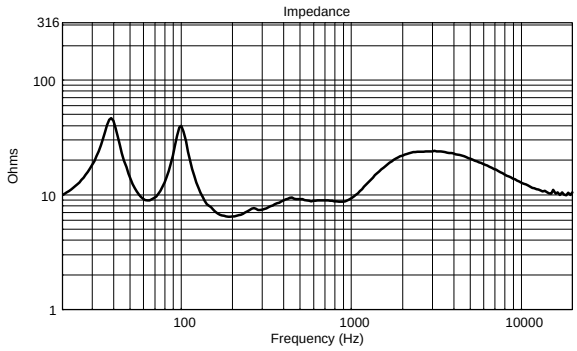
Impedance
Ohms
316
100
10
1
100
1000
10000
Frequency (Hz)

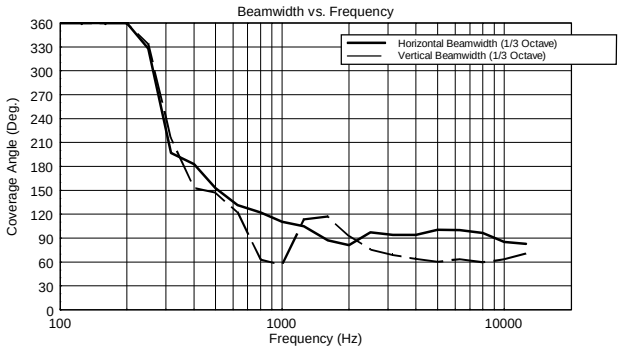
Beamwidth vs. Frequency
Horizontal Beamwidth (1/3 Octave)
Vertical Beamwidth (1/3 Octave)
Coverage Angle (Deg.)
360
330
300
270
240
210
180
150
120
90
60
30
0
100
1000
10000
Frequency (Hz)

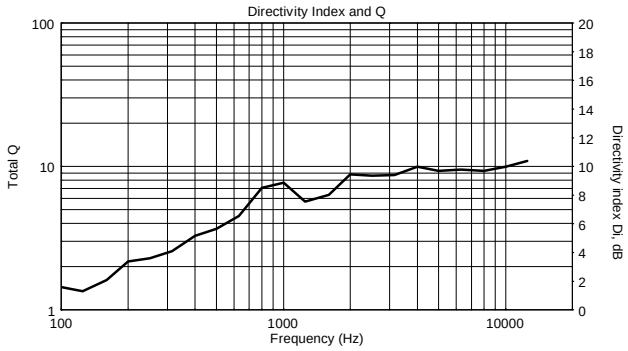
Directivity Index and Q
Total Q
100
10
1
Directivity index Di, dB
20
18
16
14
12
10
8
6
4
2
0
100
1000
10000
Frequency (Hz)

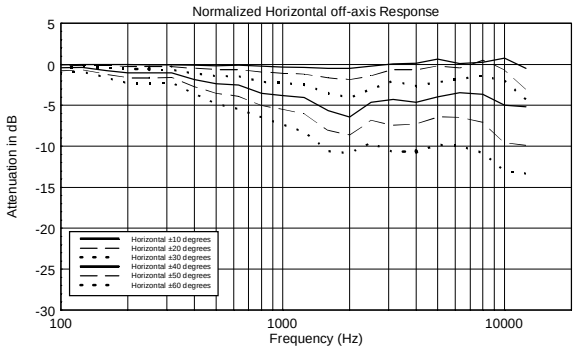
Normalized Horizontal off-axis Response
Attenuation in dB
5
0
-5
-10
-15
-20
-25
-30
Horizontal ±10 degrees
Horizontal ±20 degrees
Horizontal ±30 degrees
Horizontal ±40 degrees
Horizontal ±50 degrees
Horizontal ±60 degrees
100
1000
10000
Frequency (Hz)

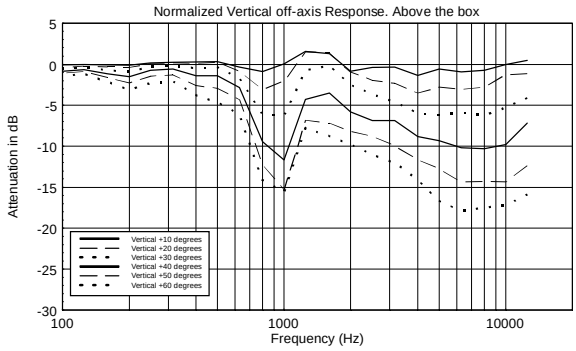
Normalized Vertical off-axis Response. Above the box
Attenuation in dB
5
0
-5
-10
-15
-20
-25
-30
Vertical +10 degrees
Vertical +20 degrees
Vertical +30 degrees
Vertical +40 degrees
Vertical +50 degrees
Vertical +60 degrees
100
1000
10000
Frequency (Hz)

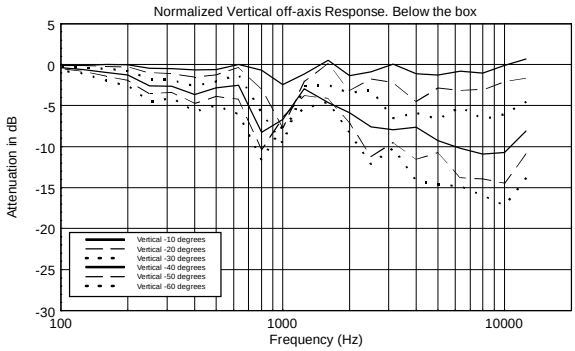
Normalized Vertical off-axis Response. Below the box
Attenuation in dB
5
0
-5
-10
-15
-20
-25
-30
Vertical -10 degrees
Vertical -20 degrees
Vertical -30 degrees
Vertical -40 degrees
Vertical -50 degrees
Vertical -60 degrees
100
1000
10000
Frequency (Hz)

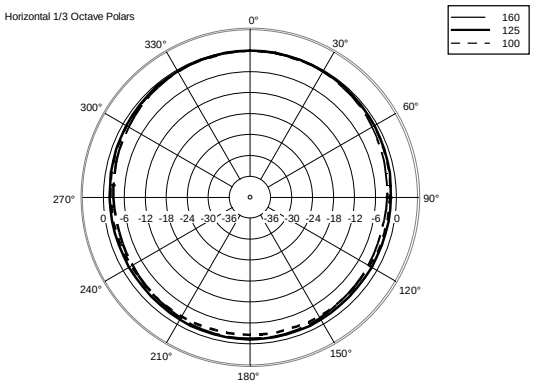
Horizontal 1/3 Octave Polars
160
125
100

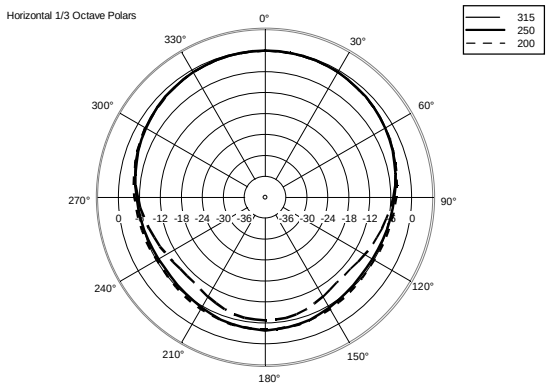
Horizontal 1/3 Octave Polars
315
250
200

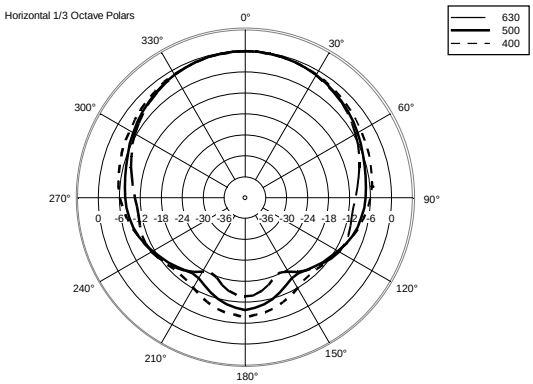
Horizontal 1/3 Octave Polars
630
500
400

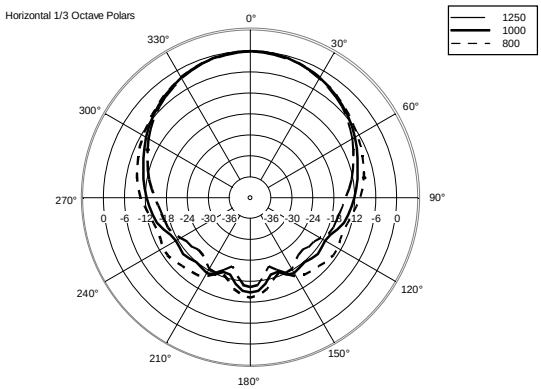
Horizontal 1/3 Octave Polars
1250
1000
800

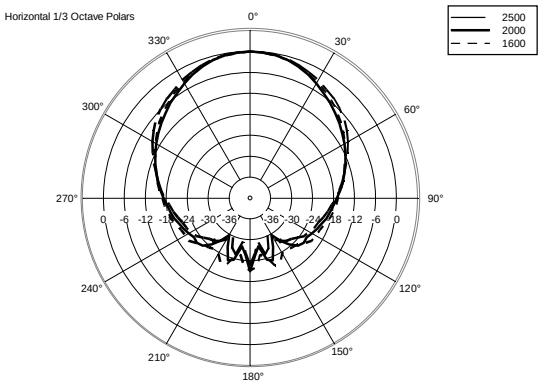
Horizontal 1/3 Octave Polars
2500
2000
1600

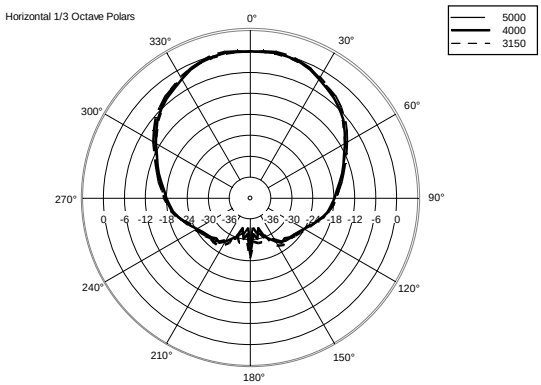
Horizontal 1/3 Octave Polars
5000
4000
3150

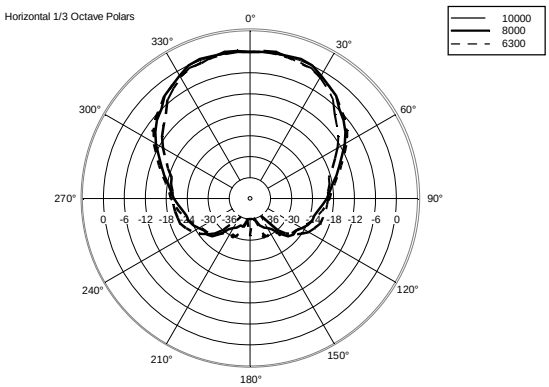
Horizontal 1/3 Octave Polars
10000
8000
6300

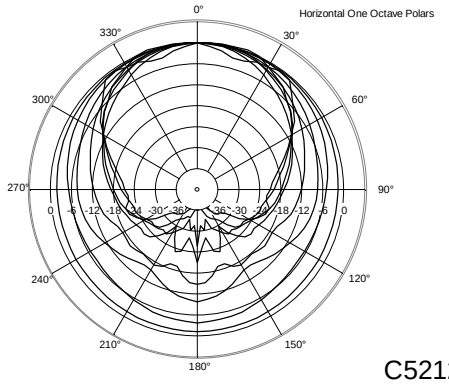
Horizontal One Octave Polars

C5212 90°x60°

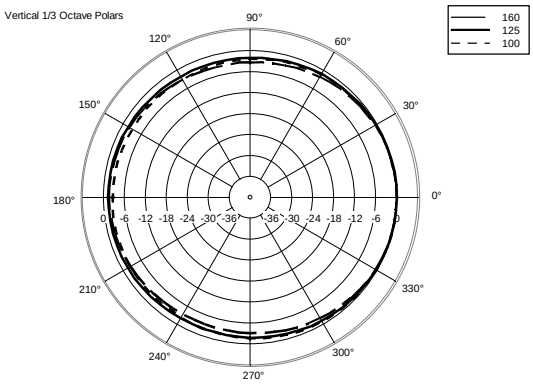
Vertical 1/3 Octave Polars
160
125
100

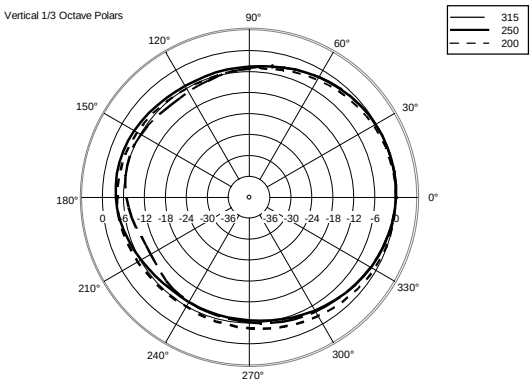
Vertical 1/3 Octave Polars
315
250
200

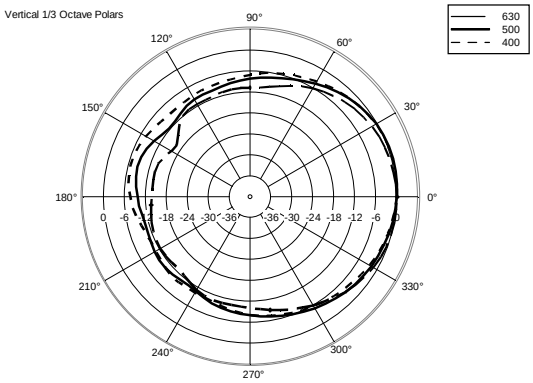
Vertical 1/3 Octave Polars
630
500
400

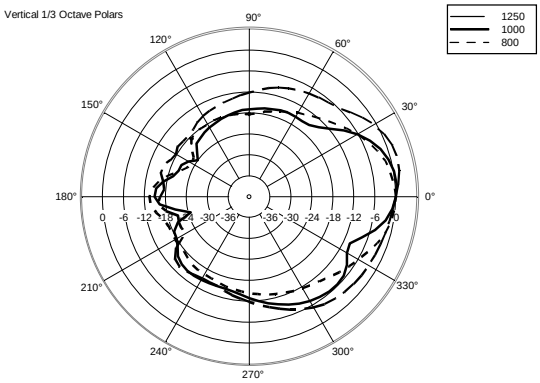
Vertical 1/3 Octave Polars
1250
1000
800

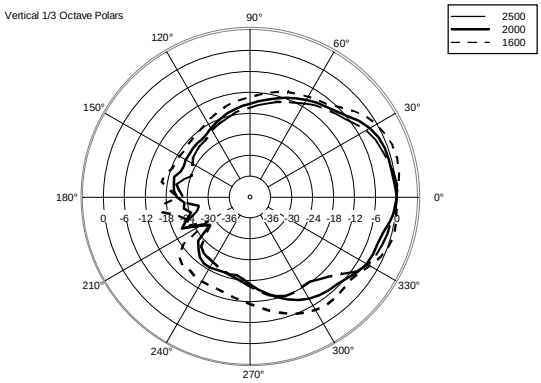
Vertical 1/3 Octave Polars
2500
2000
1600

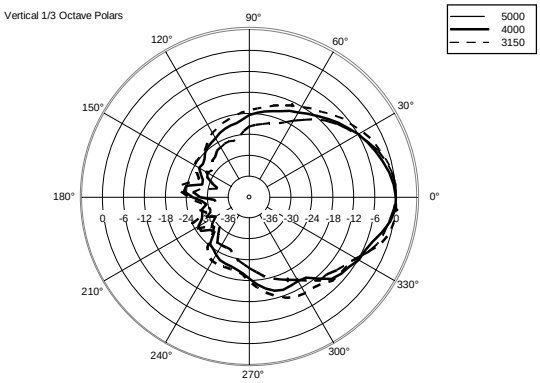
Vertical 1/3 Octave Polars
5000
4000
3150

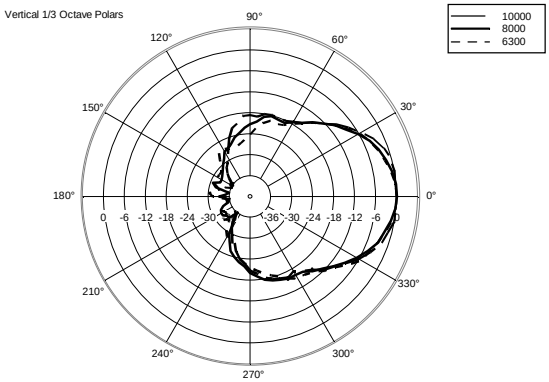
Vertical 1/3 Octave Polars
10000
8000
6300

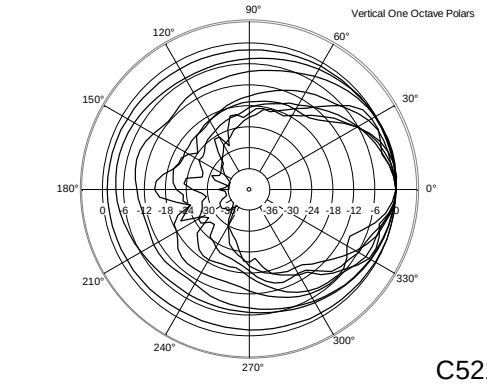
Vertical One Octave Polars

C5212 90°x60°

ACCESSOIRES

HORIZONTAL BRACKET H-BR 2X NC12

NUMÉRO DE PIÈCE **13360192**

EAN: 8024530007393

VERTICAL BRACKET V-BR 2X NC12

NUMÉRO DE PIÈCE **13360197**

EAN: 8024530007447