H-BR TT 08 II

STAFFA ORIZZONTALE

Descrizione

Conformità agli standard	Standard di sicurezza	CE compliant
Dimensioni	Peso	2 kg / 4.41 lbs
Specifiche fisiche	Colore	Black

Line Art 2D

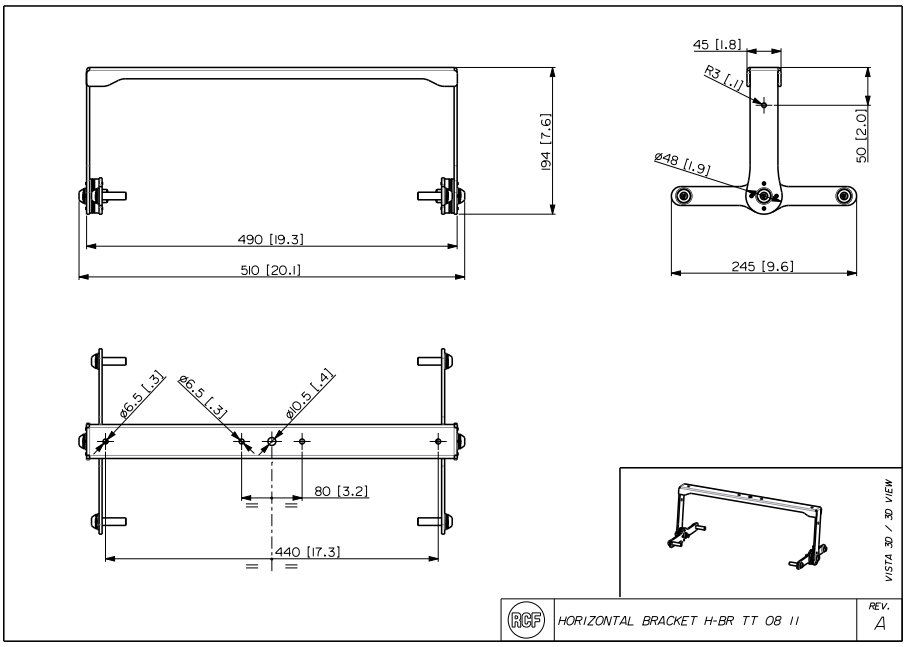

Codice 13360399 H-BR TT 08 II Black EAN 8024530016289

Specifiche Tecniche Products are continually improved. All specifications are therefore subject to change without notice.