TT 051-A II

ULTRAKOMPAKTE AKTIVBOX

Beschreibung

Die TT 051-A II ist eine ultrakompakte Aktivbox, die für qualitativ hochwertige Nahfeld-Beschallung in Innenräumen entwickelt wurde. Die integrierte 2-Kanal-Class-D-Endstufe liefert eine Leistung von 300 Watt. Ein leistungsstarker 5-Zoll-Neodym-Tieftöner und ein 1-Zoll-Kompressionstreiber auf einem Constant-Directivity-Horn mit weitem Abstrahlwinkel bieten eine große Abdeckung. Mit vernetzter Steuerung über RDNet, einem leistungsstarken DSP und proprietärer FiRPHASE-Technologie erreicht die TT 051-A II einen 0 Grad Phasengang und die gewohnte Klangqualität der TT+ Klasse.

Funktionen

› 2-Kanal-Class-D-Endstufe, 300 Watt
› Robustes Multifunktionsgehäuse
› 110° radiales Abstrahlverhalten
› FiRPHASE für 0 Grad Phasengang
› Verzerrungsarmer 5-Zoll-Neodym-Tieftöner
› 1-Zoll-Aluminium-Kalottenhochtöner, 1-Zoll-Schwingspule

Artikel-nummer

13000632	TT 051-A II	220-240 V	Black	EAN 8024530017910
13000633	TT 051-A II	115 V	Black	EAN 8024530017927

Products are continually improved. All specifications are therefore subject to change without notice.

TT 051-A II

ULTRAKOMPAKTE AKTIVBOX

Line Art 2D

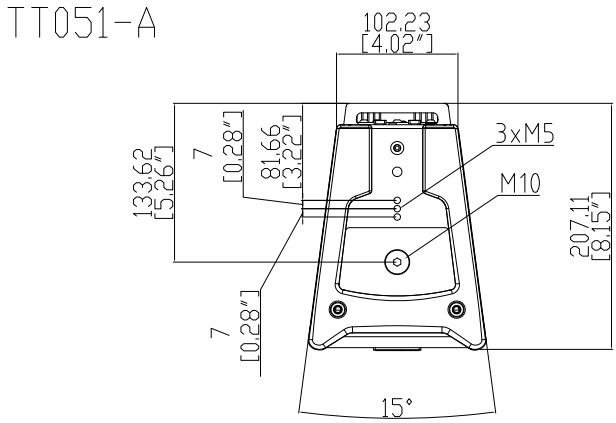

SPEZIFIKATIONEN

Spezifikation	Frequenzgang	65 Hz ÷ 20000 Hz
	Max SPL @ 1m:	116 dB
	Horizontaler Abstrahlwinkel:	110°
	Vertikaler Abstrahlwinkel:	110°
Schallwandler	Dome Tweeter	1 x 1.0"
	Woofer	1 x 5.0", 1.0" v.c
Input/Output sektion	Eingangssinal	bal/unbal
	Eingangsbuchsen	XLR
	Ausgangsanschlüsse	XLR
	Eingangsempfindlichkeit	-2 dBu/+10 dBu
Prozessor	Übergangsfrequenz	1800 Hz
	Schutzschaltungen	Thermal, Excurs., HF
	Limiter	Soft Limiter
	Steuerung	DSP Controlled, RDnet on board
	RDNet	Yes
Power sektion	Gesamtleistung	600 W Peak, 300 W RMS
	HF Bereich	300 W Peak, 150 W RMS
	Tiefe Frequenzen	300 W Peak, 150 W RMS
	Kühlung	Convection
	Verbindungen	Powercon IN/OUT
Standardkonformität	Safety agency	CE compliant
Physikalische daten	Hardware	Multi - Functional
	Griffe	Top, Battom
	Farbe	Black
Größe	Höhe	348 mm / 13.7 inches
	Breite	150 mm / 5.91 inches
	Tiefe	207 mm / 8.15 inches
	Gewicht	7 kg / 15.43 lbs

ZUBEHÖR

-	AC XLR 3M3F	13360102	8024530006402
Rigging / Installation	AC EB 4X	13360031	8024530018870
	CL-BR TT 051-052	13360171	
	H-BR 2X TT 051	13360204	8024530007492
	PM-KIT TT 051-052	13360172	8024530018658
Schutzfunktionen	CVR TT 051	13360169	8024530015664